POPIS (Z/2)	BRÁNKY OKOLO TEPELNÝCH ČERPADIEL MATERIÁL – OCEL, POVRCHOVÁ ÚPRAVA POPLASTOVANÍM, FARBA ZELENÁ RAL 6005 VÝPLŇ ZVÁRANÁ SIEŤ, OKO 100/50, ø DRÔTU 3,5
CENA OBSAHUJE	DODÁVKU, DOPRAVU NA STAVBU A VNÚTRI STAVBY, MONTÁŽ VRÁTANE KOTVIACEHO A POMOCNÉHO MATERIÁLU, OBALY, ODVOZ A LIKVIDÁCIU VLASTNÝCH ODPADOV
POZNÁMKA	PRED VÝROBOU ZAMERAŤ NA STAVBE, TENTO VÝKRES NENAHRÁDZA DIELENSKÚ DOKUMENTÁCIU

PÔDORYS

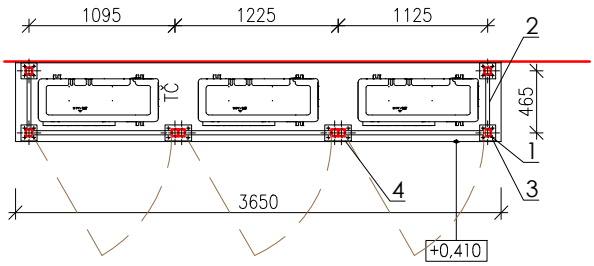

PREDNÝ POHĽAD

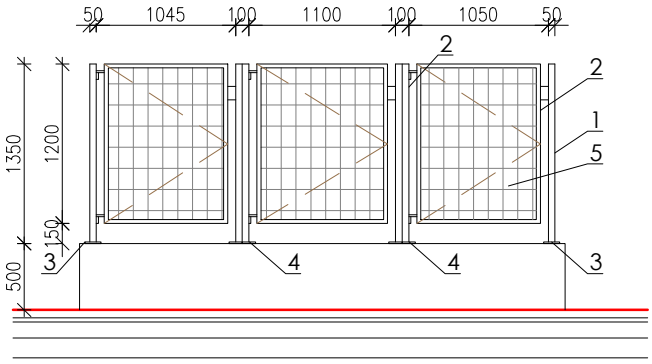

BOČNÝ POHĽAD

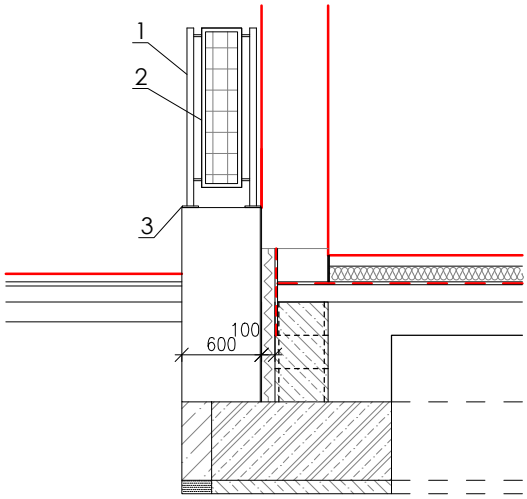

		NÁZOV VÝROBKU	Jednotk. hmotnosť	Dĺžka 1ks	Počet	Dĺžka spolu	Hmotnosť
			kg/m (kg/m²)	m	ks	m	kg
1		Stĺpik 50/50/3	4,35	1,35	8	10,8	46,948
2		Rám 30/30/2	1,72	20,11	1	20,11	34,549
3		Kotviaca platnička plech hr.6mm,120x120mm	0,70		4	0	2,800
4		Kotviaca platnička plech hr.6mm,200x120mm	1,10		2	0	2,200
5		Výplň-zváraná sieť			4,1m2		
6		Kotviaca platnička plech hr.5mm,80x120mm	24,00	0,12	16	1,92	46,080
7		Chemická kotva HILTY HIT-HY 200-A a skrutky HIT V M10			24		
		Hmotnosť 1ks					**132,577**
		10% zvary a skrutky					**13,258**
		Hmotnosť spolu					**145,834**