VÝKRES VÝSTUŽE PRIEVLAKOV NA KÓTE +6,350

M 1:25

Prievlak P101 dl.=10140
Prievlak P102 dl.=8650
Prievlak P103 dl.=12000
Prievlak P104 dl.=8650
Prievlak P105 dl.=10300
Prievlak P106 dl.=19550
Prievlak P107 dl.=31800
Prievlak P108 dl.=19550

H.H. = +6,600
S.H. = +6,050; +6,200

REZ MIMO OKENNÉHO OTVORU

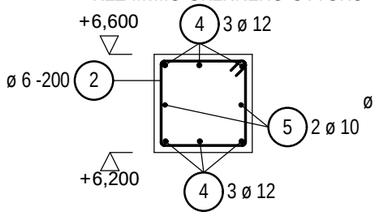

REZ NAD OKENNÝM OTVOROM

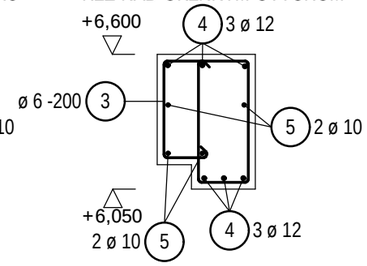

Prievlak P109 dl.=10300
Prievlak P110 dl.=10300

H.H. = +6,350
S.H. = +6,050

REZ

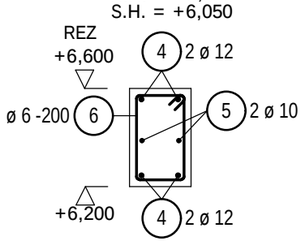

Prievlak P111 dl.=31800

H.H. = +6,600
S.H. = +5,820; +6,200

REZ - v. 400 mm

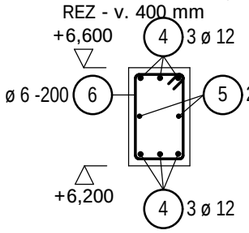

REZ - v. 780 mm

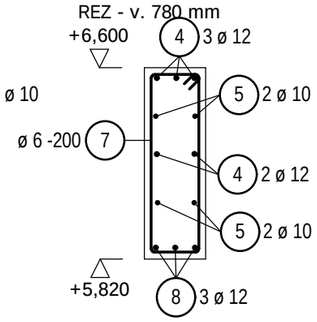

Prievlak P112 dl.=4900
Prievlak P113 dl.=4900

H.H. = +6,600
S.H. = +6,200

REZ

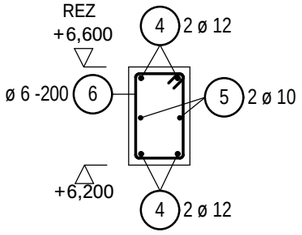

Prievlak P114 dl.=6000
Prievlak P115 dl.=6000

H.H. = +5,700
S.H. = +5,320

REZ

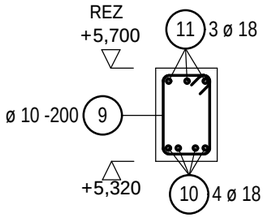

2 x PZ ŽB PREKLAD, v. 250 mm
S.H. +5,420

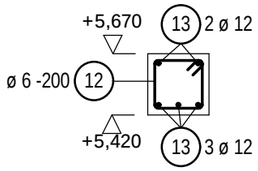

PRIEVLAKY

STYKOVANIE V ROHOCH (8x)
PÔDORYS

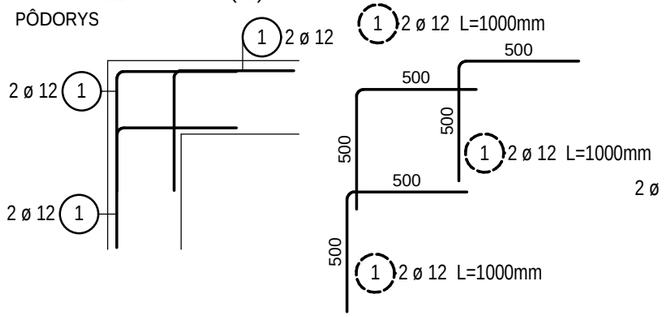

STYKOVANIE V ROHOCH (10x)
PÔDORYS

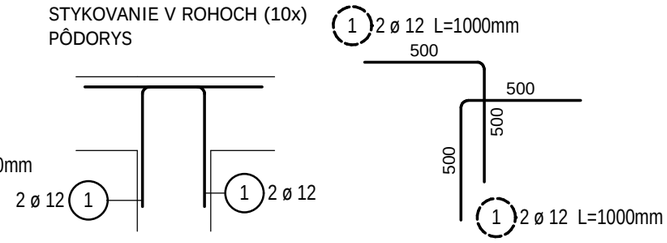

Výkaz výstuže

Pol.	Kusov	ø [mm]	Jednot. dĺžka [m]	Okótovaný tvar prutu (bez merítka)	Celková dĺžka [m]	Hmotnost [kg]
1	88	12	1.00	500; 500	88.00	78.14
2	304	6	1.55	350; 350; 70	471.20	104.61
3	300	6	2.27	60; 60; 210; 350; 500; 180; 400	682.50	151.52
4	1	12	Rv		1088.13	966.26
5	1	10	Rv		522.38	321.78
6	283	6	1.25	70; 200; 350	353.75	78.53
7	30	6	2.00	70; 200; 730	60.00	13.32
8	6	12	2.95	2950	17.70	15.72
9	60	10	1.23	60; 200; 330	73.50	45.28
10	8	18	5.95	5950	47.60	95.10
11	6	18	6.90	6090; 400	41.40	82.72
12	16	6	0.95	200; 200; 70	15.20	3.37
13	10	12	1.40	1400	14.00	12.43

Celková hmotnost [kg] : 1968.78

POZNÁMKA:
- prípadné zmeny oproti pôvodnej dokumentácii odsúhlasť projektantom!
- všetky rozmery preveriť na stavbe pred jej vykonaním!

BETÓN STN EN 206 - 1 - C 20/25 - XC1(SK) - Cl 0,4 - Dmax 16 - S3
OCEĽ B 500B (10 505 - R)
KRYTIE 25 MM

0,000 - 146,62m.n.m

ZODP. PROJEKTANT	ING. T. SOPKO	MS projekt, s.r.o. Royova 9, 921 01 Piešťany kontakt: 0904047835
INVESTOR	MESTO TRNAVA, TRHOVÁ 3, 917 71 TRNAVA	
NÁZOV A MIESTO STAVBY: VYBUDOVANIE MATERSKEJ ŠKOLY V AREÁLI ZŠ GORKÉHO V TRNAVE parc.č. 7884, 785/1, k.ú. TRNAVA		FORMÁT: 2A4
		DÁTUM: JÚL 2016
		STUPEŇ: SP
		ČÍS. ZÁKAZKY: 08/2016
OBJEKT:	SO 01 MATERSKÁ ŠKOLA	ČASŤ: E1.2-BET. KCIE
VÝKRES:	VÝKRES VÝSTUŽE PRIEVLAKOV NA KÓTE +6,600	M. 1:25 / ČÍS. VÝKRESU 09

TÁTO DOKUMENTÁCIA JE ORIGINÁL. JEJ KOPÍROVANIE JE TRESTNÉ PODĽA ZÁKONA O AUTORSKOM PRÁVE č. 618/2003 Z.z.