Rozvádzač HR

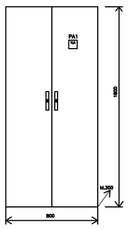

ROZVODNÁ SÚSTAVA: 3+PEN, 400/230V AC, TN-C – hlavný prívod
3+N+PE, 400/230V AC, TN-S – elektromiadlicia

OCHRANNÉ OPATRENIA:
-SAMOČINNÉ ODPOJENIE NAPÁJANIA PODĽA STN 33 2000-4-41 (2007)
-OPATRENIA NA ZÁKLADNÚ OCHRANU (OCHRANA PRED PRIAMYM DOTYKOM): cl.411.2
PREKÁŽKA A: A1-ZÁKLADNÁ IZOLÁCIA ŽIVÝCH ČASTÍ
A2-ZÁKRANT ALEBO KRYTY
-OPATRENIA NA OCHRANU PRI PORUCHE (OCHRANA PRED NEPRIAMYM DOTYKOM: cl.411.3
-OCHRANNÉ UZEMNENIE A OCHRANNÉ POSPÁJANIE-cl.411.3.1
-SAMOČINNÉ ODPOJENIE PRI PORUCHE-cl.411.3.2
-DOPLNKOVÁ OCHRANA: cl.415.1-PROUDOVÉ CHRÁNIČE
-UKLADANIE, IZOLUJÚCA-DOPLNKOVÉ OCHRANNÉ POSPÁJANIE

OCHRANNÉ PROTI PREPÄTIU: ZVODIČMI PREPÄTIA-triedu B+C, V ROZVÄDZAČI HR,

VONKAJŠIE VPLYVY (PROSTREDIE):
VIŽ PROTOKOL O URČENÍ VONKAJŠÍCH VPLYVOV, V SÚLADE S STN 33 2000-5-51

Rozvádzač HR-skriňový rozvádzač
Rozmer: 800/1800/300 mm
Montáž: priašavený ku stene na betónovom soklí v=10 cm,
pred rozvádzač položiť pružný koberec hr.10mm
Krytie : IP20-otvorený (IP40-zatvorený)
Prívod : zdola
Vývody : nahor
Farba : RAL 7035

ZODP. PROJEKTANT	Donko J.		MS projekt, s.r.o. Royova 9, 921 01 Piešťany kontakt: 0904047835
INVESTOR	MESTO TRNAVA, TRHOVÁ 3, 917 71 TRNAVA		
NÁZOV A MESTO STAVBY: VYBUDOVANIE MATERSKEJ ŠKOLY V AREÁLI ZŠ GORKÉHO V TRNAVE parc.č. 7884, 785/1, k.ú. TRNAVA		FORMÁT	A44
		DÁTUM	JÚL 2016
		STUPEŇ	SP
		ČÍS. ZÁKAZKY	08/2016
OBJEKT:	SO 01 MATERSKÁ ŠKOLA	ČASŤ	E1.7–EL.
VÝKRES:	Rozvádzač HR	M. –	ČÍS. VÝKRESU 06

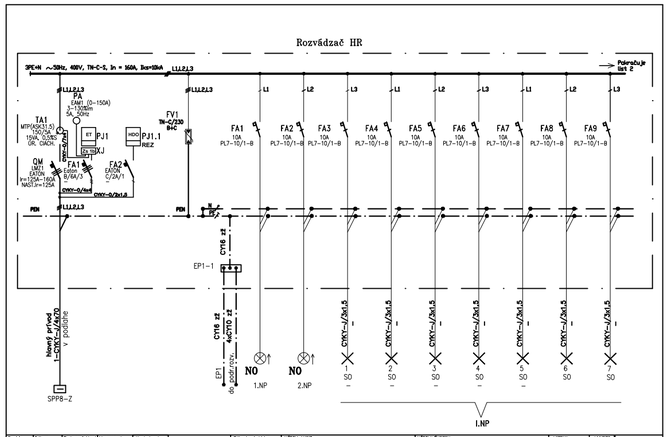

Revízia	Dátum	Zodp.projektant	Vypracoval:	Kontroloval:
	06/2016	Donko Ján		

Záložkové číslo: | Archivné číslo:

NÁZOV AKCIE: Vybudovanie materskej školy v areáli zš gorkého v trnave parc.č. 7884, 785/1, k.ú. TRNAVA
SO 01 Materská škola
E1.7 Slaboprúdové rozvody a multimediálneho rozvodu

NÁZOV VÝKRESU: Rozvádzač HR

MIERKA: – | VÝKRES Č. 06 | LIST: 1 | Z POČTU 5

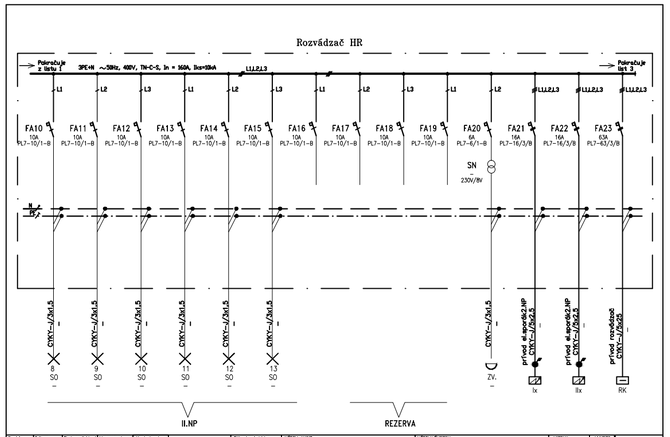

Revízia	Dátum	Zodp.projektant	Vypracoval:	Kontroloval:
	06/2016	Donko Ján		

Záložkové číslo: | Archivné číslo:

NÁZOV AKCIE: Vybudovanie materskej školy v areáli zš gorkého v trnave parc.č. 7884, 785/1, k.ú. TRNAVA
SO 01 Materská škola
E1.7 Slaboprúdové rozvody a multimediálneho rozvodu

NÁZOV VÝKRESU: Rozvádzač HR

MIERKA: – | VÝKRES Č. 06 | LIST: 2 | Z POČTU 5

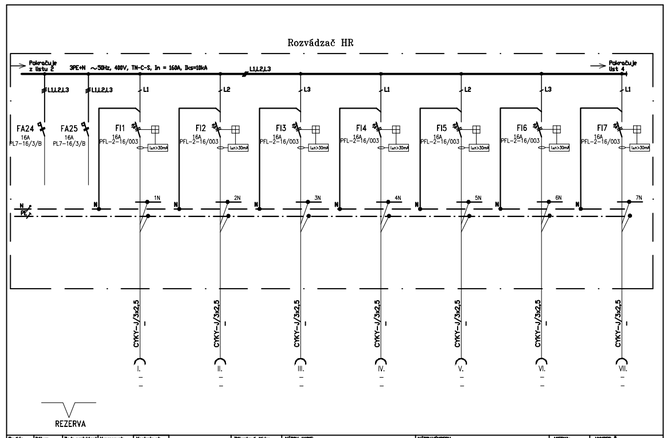

Revízia	Dátum	Zodp.projektant	Vypracoval:	Kontroloval:
	06/2016	Donko Ján		

Záložkové číslo: | Archivné číslo:

NÁZOV AKCIE: Vybudovanie materskej školy v areáli zš gorkého v trnave parc.č. 7884, 785/1, k.ú. TRNAVA
SO 01 Materská škola
E1.7 Slaboprúdové rozvody a multimediálneho rozvodu

NÁZOV VÝKRESU: Rozvádzač HR

MIERKA: – | VÝKRES Č. 06 | LIST: 3 | Z POČTU 5

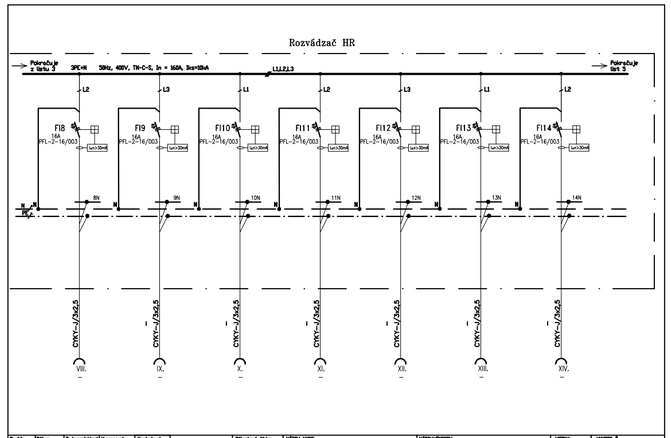

Revízia	Dátum	Zodp.projektant	Vypracoval:	Kontroloval:
	06/2016	Donko Ján		

Záložkové číslo: | Archivné číslo:

NÁZOV AKCIE: Vybudovanie materskej školy v areáli zš gorkého v trnave parc.č. 7884, 785/1, k.ú. TRNAVA
SO 01 Materská škola
E1.7 Slaboprúdové rozvody a multimediálneho rozvodu

NÁZOV VÝKRESU: Rozvádzač HR

MIERKA: – | VÝKRES Č. 06 | LIST: 4 | Z POČTU 5

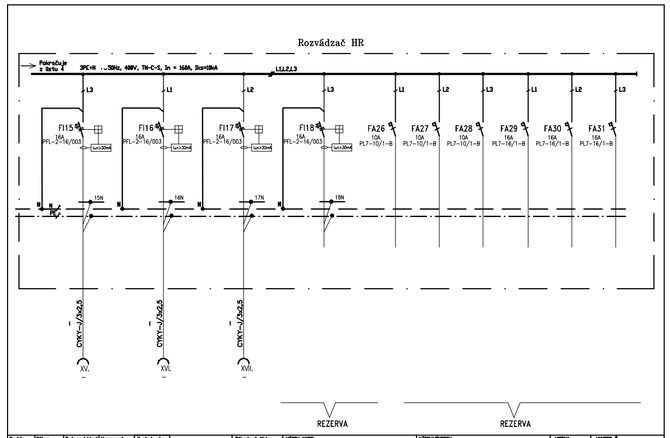

Revízia	Dátum	Zodp.projektant	Vypracoval:	Kontroloval:
	06/2016	Donko Ján		

Záložkové číslo: | Archivné číslo:

NÁZOV AKCIE: Vybudovanie materskej školy v areáli zš gorkého v trnave parc.č. 7884, 785/1, k.ú. TRNAVA
SO 01 Materská škola
E1.7 Slaboprúdové rozvody a multimediálneho rozvodu

NÁZOV VÝKRESU: Rozvádzač HR

MIERKA: – | VÝKRES Č. 06 | LIST: 5 | Z POČTU 5