PÔDORYS

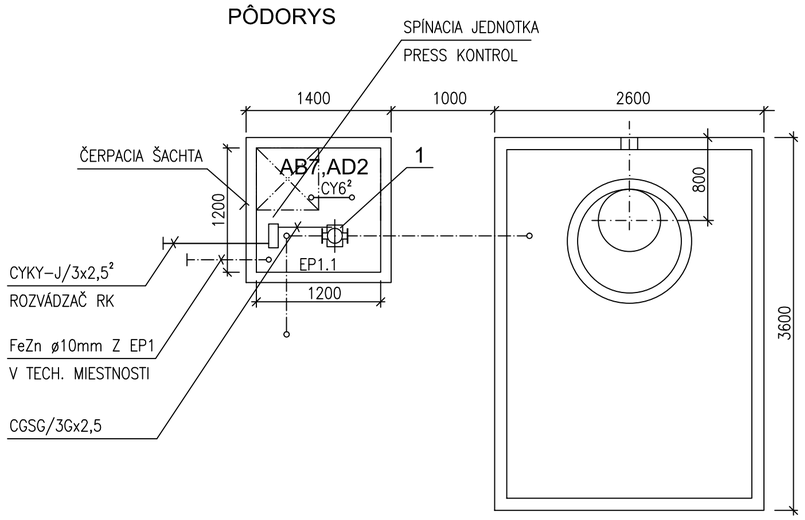

REZ STUDŇOU A ČERPACOU STANICOU

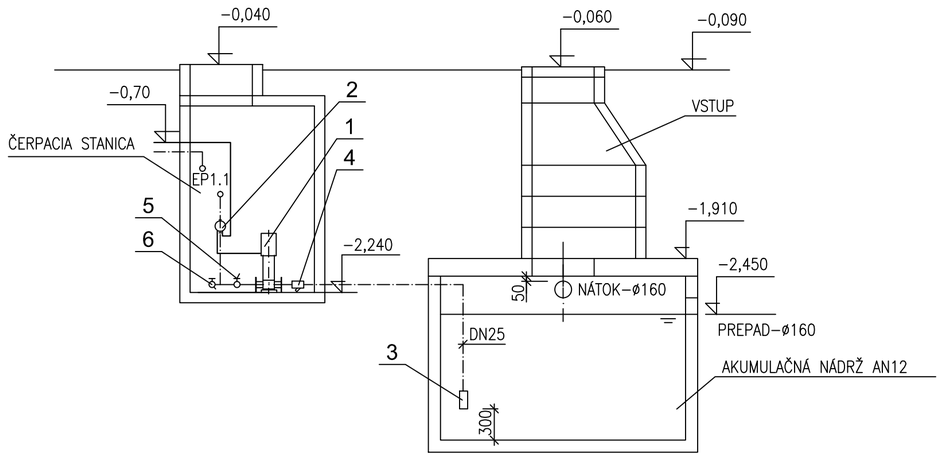

LEGENDA

1 SAMONASÁVACIE ČERPADLO , PRIETOK 0,8 L/S PRI TLAKU 3,4 bar, Qmax=5,2 m3/h, Hmax=65 m, P=0,75kW, 230 V, 50 Hz
2 SPÍNACIA JEDNOTKA PRESKONTROLL 2,2 bar
3 SACÍ KÔŠ SO SPÄTNOU KLAPKOU DN25
4 MECHANICKÝ FILTER DN25
5 UZATVÁRACÍ VENTIL DN25
6 PRIAMY VENTIL S ODVODNENÍM DN25

PRESTUP KÁBLA DO ŠACHTY ZABEZPEČIŤ PROTI VNIKNUTIU VODY UPCHÁVKOU RDSS–CLIP
ČERPADLO BUDE RUČNE OVLÁDANÉ SPÍNAČOM NA ROZVÁDZAČI RK V TECHNICKEJ MIESTNOSTI č.1.20

POZNÁMKA

OCHRANA POSPOJOVANÍM VODIČOM
V ŠACHTE JE VLHKÉ PROSTREDIE
PRIESTORY SÚ CHRÁNENÉ PRED VONKAJŠÍMI VPLYVMI BEZ REGULÁCIE TEPLOTY A VLHKOSTI

ROZVODNÁ SÚSTAVA: 3+N+PE, 400/230V AC, TN–S

OCHRANNÉ OPATRENIA:
–SAMOČINNÉ ODPOJENIE NAPÁJANIA PODLA STN 33 2000–4–41 (2007)
–OPATRENIA NA ZÁKLADNÚ OCHRANU (OCHRANA PRED PRIAMYM DOTYKOM): čl.411.2
PRÍLOHA A: A1–ZÁKLADNÁ IZOLÁCIA ŽIVÝCH ČASTÍ
A2–ZÁBRANY ALEBO KRYTY
–OPATRENIA NA OCHRANU PRI PORUCHE (OCHRANA PRED NEPRIAMYM DOTYKOM: čl.411.3
–OCHRANNÉ UZEMNENIE A OCHRANNÉ POSPÁJANIE–čl.411.3.1
–SAMOČINNÉ ODPOJENIE PRI PORUCHE–čl.411.3.2
–DOPLNKOVÁ OCHRANA: čl.415.1–PRÚDOVÉ CHRÁNIČE
–UMYVÁRNE, KOTOLŇA–DOPLNKOVÉ OCHRANNÉ POSPÁJANIE

OCHRANNÉ PROTI PREPATIU: ZVODIČMI PREPATIA–trieda B+C, V ROZVáDZAČI HR,

VONKAJŠIE VPLYVY (PROSTREDIE):
VIĎ PROTOKOL O URČENÍ VONKAJŠÍCH VPLYVOV, V SÚLADE S STN 33 2000–5–51

±0,000 – 146,62m.n.m

ZODP. PROJEKTANT	Donko J.	MS projekt, s.r.o. Royova 9, 921 01 Piešťany kontakt: 0904047835	
INVESTOR	MESTO TRNAVA, TRHOVÁ 3, 917 71 TRNAVA		
NÁZOV A MIESTO STAVBY: VYBUDOVANIE MATERSKEJ ŠKOLY V AREÁLI ZŠ GORKÉHO V TRNAVE parc.č. 7884, 785/1, k.ú. TRNAVA		FORMÁT	3A4
		DÁTUM	JÚL 2016
		STUPEŇ	SP
		ČÍS. ZÁKAZKY	08/2016
OBJEKT:	SO 01 MATERSKÁ ŠKOLA	ČASŤ	E1.7–EL.
VÝKRES:	NAPOJENIE ČS DAŽĎOVEJ VODY	M. –	ČÍS. VÝKRESU 08