REZ A - A`

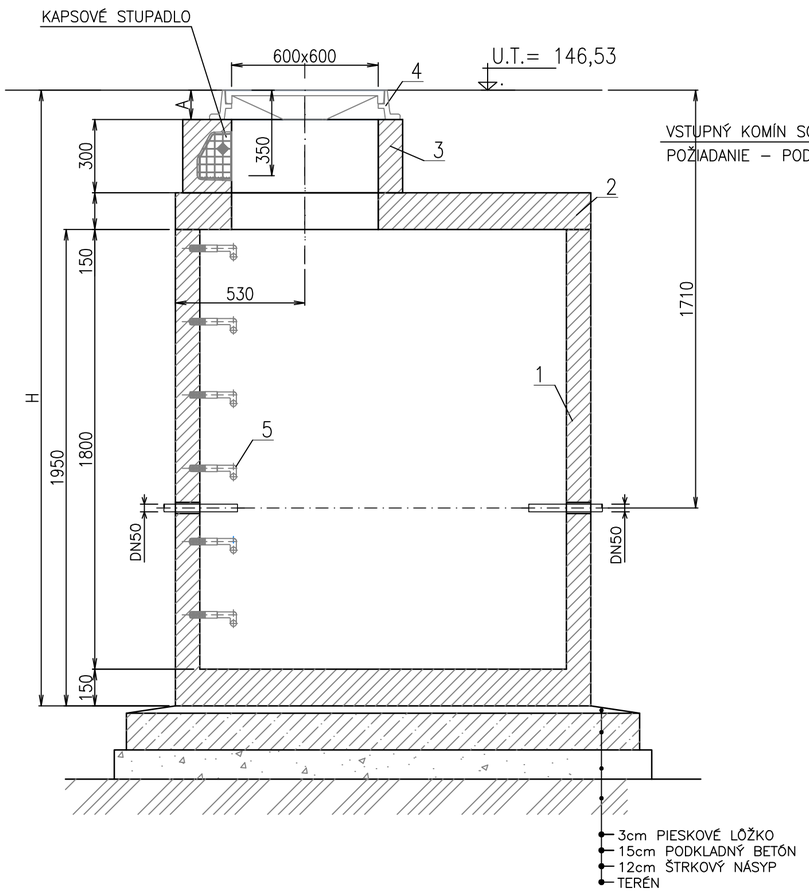

REZ B - B`

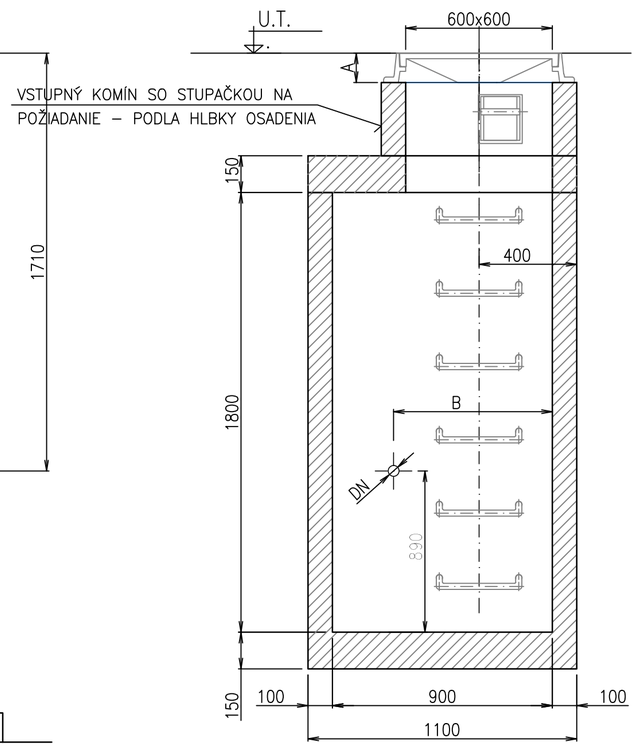

PĎDORYS

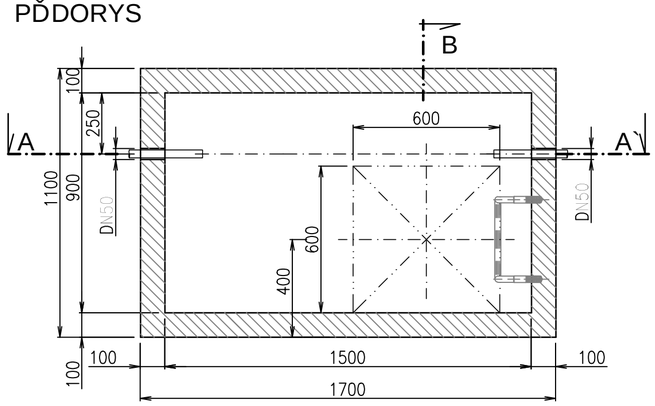

STROPNĆ DOSKA

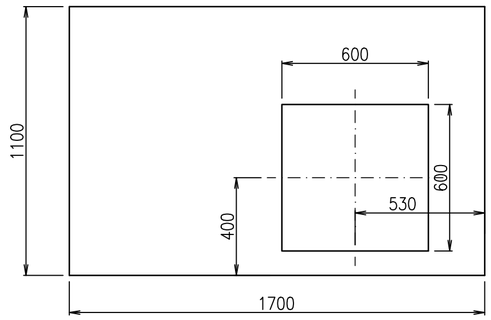

1 BETÓNOVÁ NÁDRŽ 2 STROPNÁ DOSKA 3 BETÓNOVÁ SKRUŽ 4 POKLOP 600x600 5 POPLASTOVANÉ STUPAČKY	ZAŤAŽENIE POKLOPU 125kN MAX.VÁHA 3t HLBKA OSADENIA H=2465 MM

ZODP. PROJEKTANT	ING. B. JEDLIČKOVÁ		Ing. Božena Jedličková A. Dubčeka 12, 921 01 Piešťany kontakt: 0903208818
VYPRACOVAL	ING. B. JEDLIČKOVÁ		
INVESTOR	MESTO TRNAVA, TRHOVÁ 3, 917 71 TRNAVA		

NÁZOV A MIESTO STAVBY:
VYBUDOVANIE MATERSKEJ ŠKOLY V AREÁLI ZŠ GORKÉHO V TRNAVE
parc.č. 7884, 785/1, k.ú. TRNAVA

OBJEKT: SO 02 PRÍPOJKA VODOVODU

OBSAH VÝKRESU: VODOMERNÁ ŠACHTA

FORMÁT	2 A4
DÁTUM	JÚL 2016
STUPEŇ	SP v rozsahu RP
ČÍS. ZÁKAZKY	
ČASŤ	E2–INŽ. OBJ.
MIERKA 1:25	ČÍS. VÝKRESU 6