OBEC, KAT. ÚZEMIE	TRNAVA, GORKÉHO ULICA		
DRUH POVRCHU	MK	CH	UPRAVENÝ TERÉN
VZDIALENOSŤ ŠACHIET	8M		30M

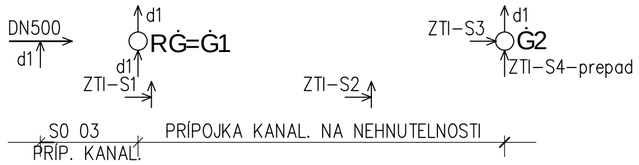

SO 03
PRÍPOJKA KANALIZÁCIE
POZDĺŽNY PROFIL

MIERKA 1:500/1:100

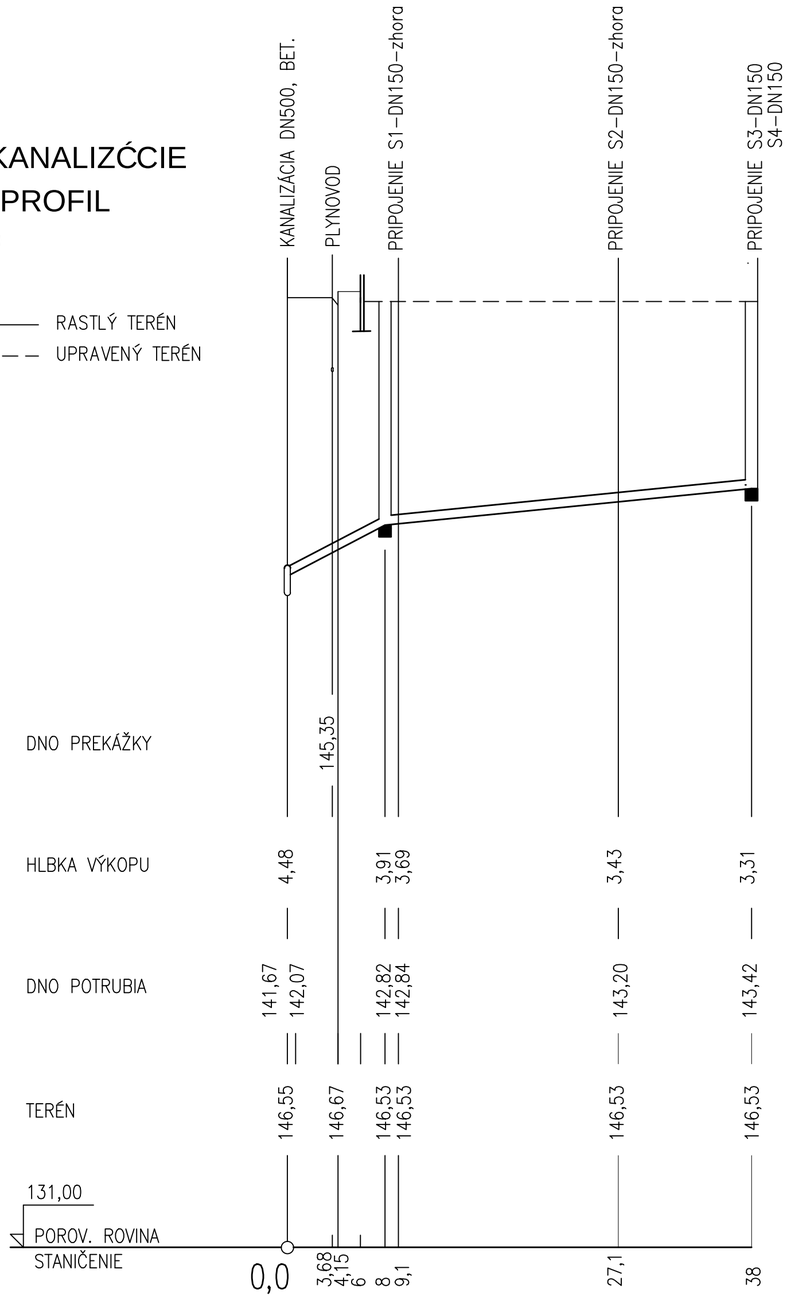

PROFIL, MATERIÁL, DLŽKA	DN150	PVC160x4,0	38 M
SKLON, DLŽKA	9,5%–8m	2%	30m

ULOŽENIE POTRUBIA

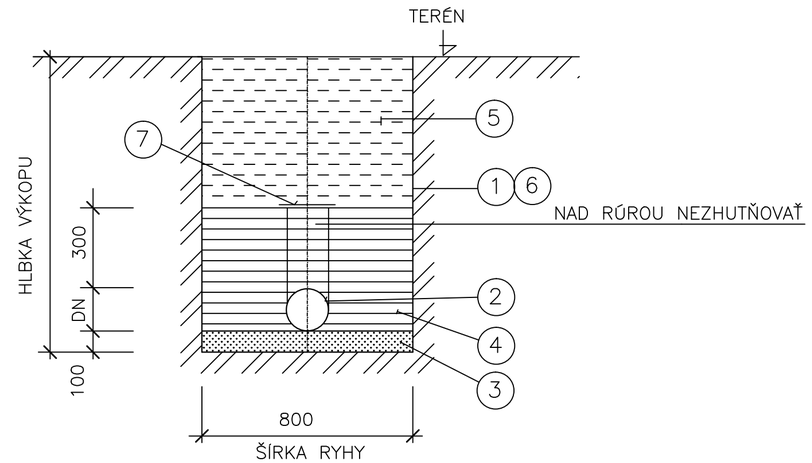

LEGENDA

OZN.	POPIS
1	ZVISLÁ STENA RYHY
2	VODOVODNÁ RÚRA PE
3	PIESKOVÉ LOŽKO
4	OBSYP POTRUBIA ZHUTNENÝ, ŠTRKOPIESKOM
5	ZÁSYP RYHY ZHUTNENÝ, PREHODENOU ZEMINOU
6	PAŽENIE RYHY
7	VÝSTRAŽNÁ FÓLIA

UPOZORNENIE

- PRED ZAHÁJENÍM PRÁC JE NUTNÉ ZAMERAŤ A VYTÝČIŤ VŠETKY PODZEMNÉ INŽINIERSKE SIETE ICH SPRÁVCAMI!
- V ČASTI KRIŽOVANIA S INÝMI INŽINIERSKYMI SIEŤAMI REALIZOVAŤ RUČNÝ VÝKOP

ZODP. PROJEKTANT	ING. B. JEDLIČKOVÁ		Ing. Božena Jedličková A. Dubčeka 12, 921 01 Piešťany kontakt: 0903208818	
VYPRACOVAL	ING. B. JEDLIČKOVÁ			
INVESTOR	MESTO TRNAVA, TRHOVÁ 3, 917 71 TRNAVA			
NÁZOV A MIESTO STAVBY: VYBUDOVANIE MATERSKEJ ŠKOLY V AREÁLI ZŠ GORKÉHO V TRNAVE parc.č. 7884, 785/1, k.ú. TRNAVA			FORMÁT	2 A4
			DÁTUM	JÚL 2016
			STUPEŇ	SP v rozsahu RP
			ČÍS. ZÁKAZKY	
OBJEKT:	SO 03 PRÍPOJKA KANALIZÁCIE		ČASŤ	E2–INŽ. OBJ.
OBSAH VÝKRESU:	POZDĺŽNY PROFIL		MIERKA 1:500/100	ČÍS. VÝKRESU 3