SO 05
DAŋńOVĆ KANALIZĆCIA, POZDŋĢNY PROFIL

MIERKA 1:500/1:100

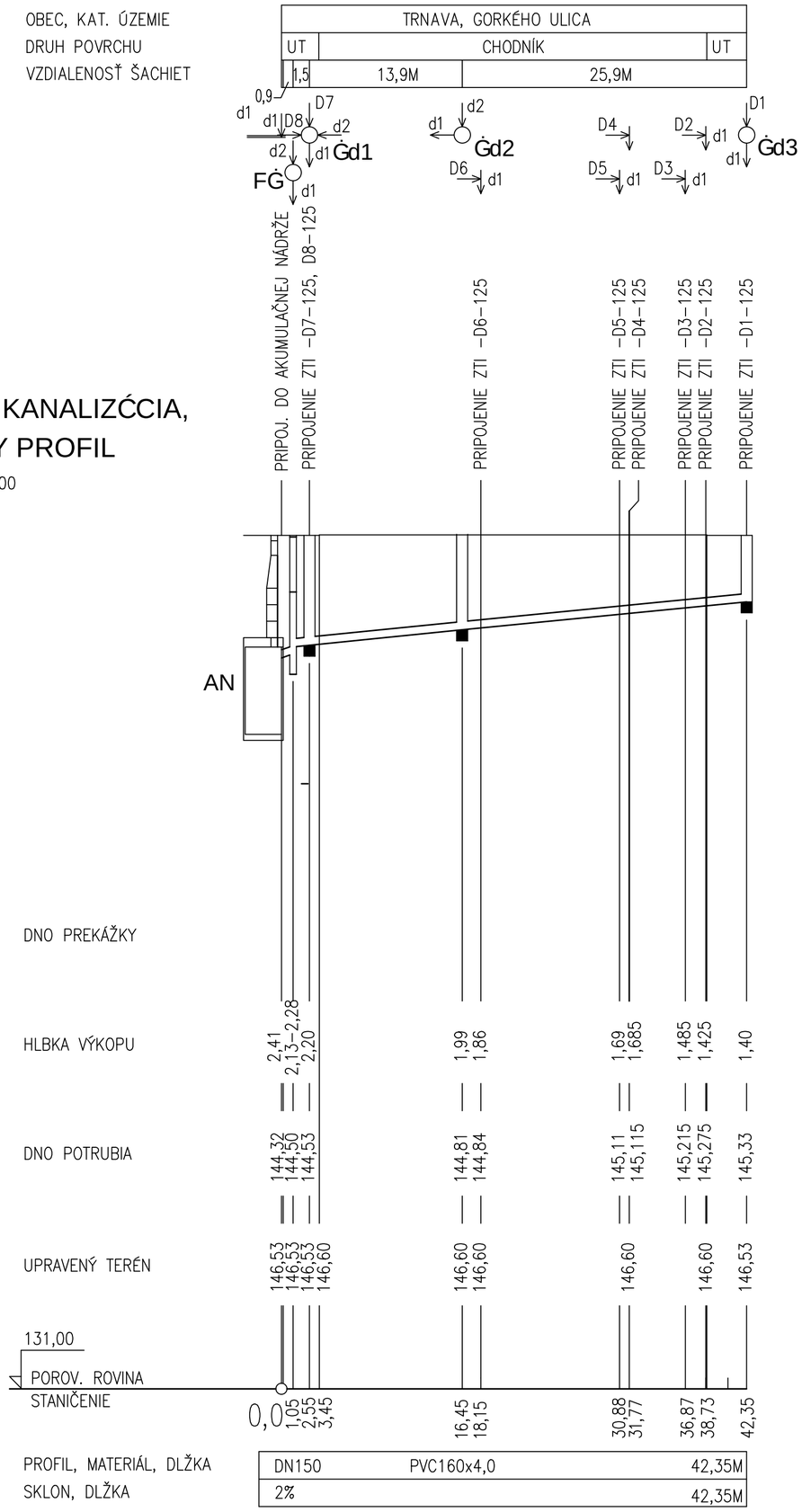

ULOĢENIE POTRUBIA

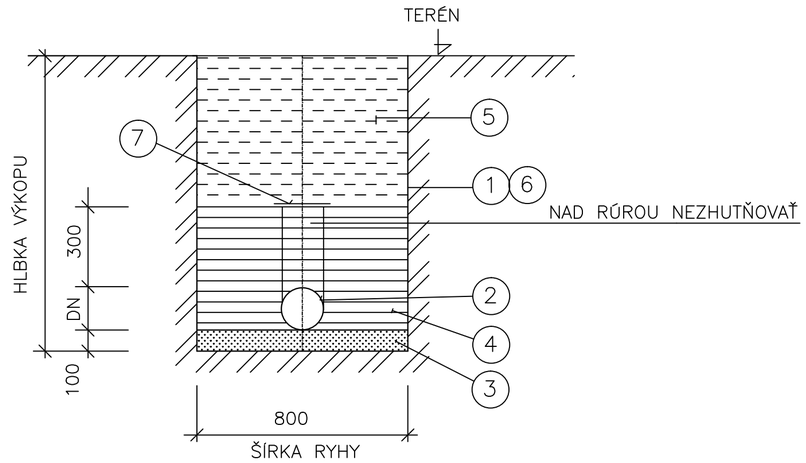

LEGENDA

OZN.	POPIS
1	ZVISLÁ STENA RYHY
2	VODOVODNÁ RÚRA PE
3	PIESKOVÉ LOŽKO
4	OBSYP POTRUBIA ZHUTNENÝ, ŠTRKOPIESKOM
5	ZÁSYP RYHY ZHUTNENÝ, PREHODENOU ZEMINOU
6	PAŽENIE RYHY
7	VÝSTRAŽNÁ FÓLIA

UPOZORNENIE

- PRED ZAHÁJENÍM PRÁC JE NUTNÉ ZAMERAŤ A VYTÝČIŤ VŠETKY PODZEMNÉ INŽINIERSKE SIETE ICH SPRÁVCAMI!
- V ČASTI KRIŽOVANIA S INÝMI INŽINIERSKYMI SIEŤAMI REALIZOVAŤ RUČNÝ VÝKOP

ZODP. PROJEKTANT	ING. B. JEDLIČKOVÁ		Ing. Božena Jedličková A. Dubčeka 12, 921 01 Piešťany kontakt: 0903208818
VYPRACOVAL	ING. B. JEDLIČKOVÁ		
INVESTOR	MESTO TRNAVA, TRHOVÁ 3, 917 71 TRNAVA		

NÁZOV A MIESTO STAVBY: VYBUDOVANIE MATERSKEJ ŠKOLY V AREÁLI ZŠ GORKÉHO V TRNAVE parc.č. 7884, 785/1, k.ú. TRNAVA	FORMÁT	2 A4
	DÁTUM	JÚL 2016
	STUPEŇ	SP v rozsahu RP
	ČÍS. ZÁKAZKY	
OBJEKT: SO 05 NĆDRĢ DAŋńOVEJ VODY A DAŋńOVĆ KANALIZĆCIA	ČASŤ	E2–INŽ. OBJ.
OBSAH VÝKRESU: POZDŋĢNY PROFIL	MIERKA 1:500/100	ČÍS. VÝKRESU 4