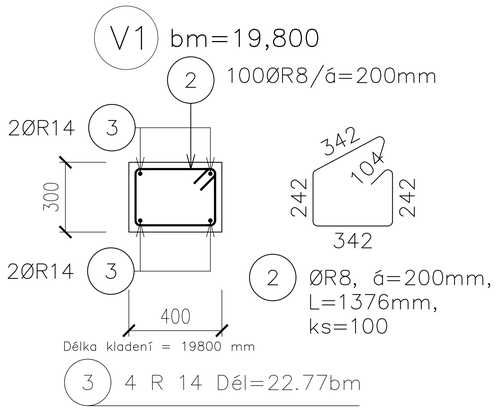

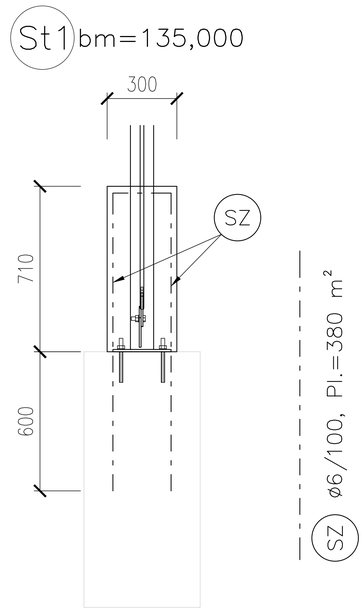

Výkaz zvarovanej sieťoviny

Označ. prvku	Profil [mm]	Plocha +30% [m2]	Hmotnosť [Kg/m2] [Kg/m]	Hmotnosť Celkom [Kg]
SZ	Q283 (ø6/100)	380,0x1,30=494,0	4,44	2194,00
		HMOTNOSŤ CELKOM		2194,00

Výkaz výstuže

Číslo položky	Priemer [mm]	Dĺžka [m]	Počet kusov	Dĺžka B500B 6	8	10	12	14	16	20	25	28
2	8	1.376	100		137.600							
3	14	22.770	4					91.080				
Celková dĺžka			[m]		137.6			91.08				
Špecifická hmotnosť			[kg]/[mb]	0.222	0.395	0.617	0.888	1.208	1.578	2.466	3.853	4.834
Hmotnosť			[kg]		54.35			107.66				
Hmotnosť celkom			[kg]					162.01				

BETÓN STN EN 206-A1 – C25/30-XC1(SK)-CL 0,4-Dmax 16-S3, B500B

KRYTIE 30 mm

Podpis:

Sada číslo:

Hlavný inžinier projektu:	Zodpovedný projektant	Vypracoval
Ing. Janek	Ing. B. Argaláš	Ing. P. Kondra

Miesto stavby: **HOSPODÁRSKY DVOR SMREČANY**

Investor: **POĽNOHOSPODÁRSKE DRUŽSTVO SO SÍDLOM V SMREČANOCH**

Akcia: **MODERNIZÁCIA ŽIVOČÍŠNEJ VÝROBY HOSPODÁRSKEHO DVORA - SMREČANY**

Časť:

Objekt: **SO 01 - PRÍSTAVBA A STAVEBNÉ ÚPRAVY KRAVÍNA K200**

Príloha: **Výkres stĺpov**

Formát:	297 X 410
Dátum:	08.04.2022
Číslo zákazky:	
Stupeň:	RP
Profesia:	ST
Mierka:	1:25
Číslo prílohy:	06.