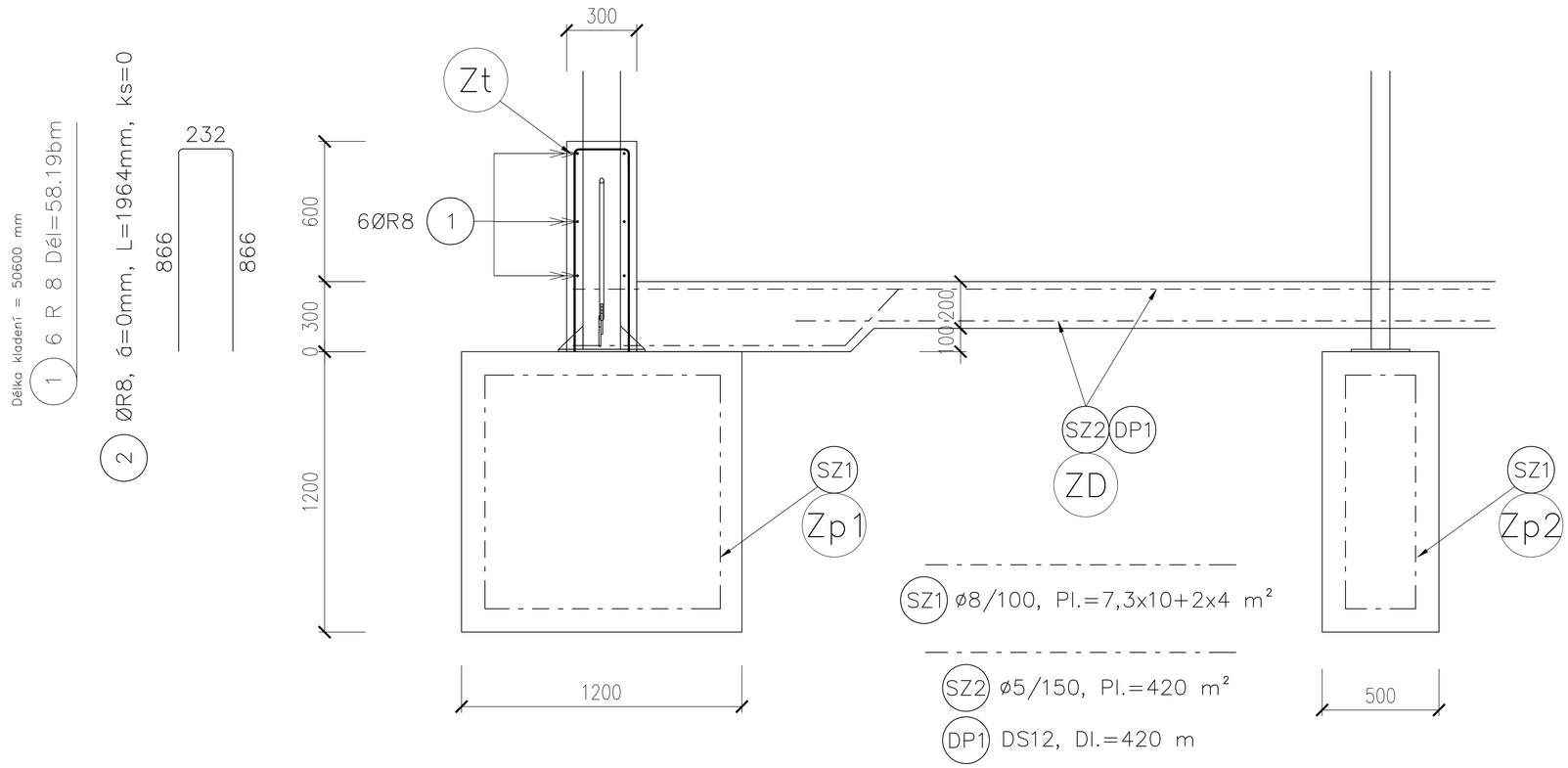

Výkaz dištančných pásov

Označ. prvku	Profil [mm]	Dĺžka +15% [m]	Hmotnosť [Kg/m]	Hmotnosť Celkom [Kg]
DP	DS12	420,0x1,15=483,0	0,346	167,00
		HMOTNOSŤ CELKOM		167,00

Výkaz zvarovanej sieťoviny

Označ. prvku	Profil [mm]	Plocha +30% [m2]	Hmotnosť [Kg/m2] [Kg/m]	Hmotnosť Celkom [Kg]
SZ1	Q503 (ø8/100)	81,0x1,30=105,0	7,89	828,00
SZ2	Q131 (ø5/150)	420,0x1,30=546,0	2,09	1141,00
		HMOTNOSŤ CELKOM		1969,00

Výkaz výstuže

Číslo položky	Priemer [mm]	Dĺžka [m]	Počet kusov	Dĺžka B500B 6	8	10	12	14	16	20	25	28
1	8	58.190	6		349.140							
2	8	1.964	0		0.000							
Celková dĺžka			[m]		349.14							
Špecifická hmotnosť			[kg]/[mb]	0.222	0.395	0.617	0.888	1.208	1.578	2.466	3.853	4.834
Hmotnosť			[kg]		134.93							
Hmotnosť celkom			[kg]	134.93								

BETÓN STN EN 206-A1 – C30/37-XF4(SK)-CL 0,4-Dmax 16-S3, B500B

KRYTIE PäTIEK 50 mm, OSTATNÉ 30 mm

Podpis:

Sada číslo:

Hlavný inžinier projektu:	Zodpovedný projektant	Vypracoval
Ing. Janek	Ing. B. Argaláš	Ing. P. Kondra

Miesto stavby: **HOSPODÁRSKY DVOR SMREČANY**

Investor: **POLNOHOSPODÁRSKE DRUŽSTVO SO SÍDLOM V SMREČANOCH**

Akcia:
MODERNIZÁCIA ŽIVOČÍŠNEJ VÝROBY HOSPODÁRSKEHO DVORA SMREČANY

Časť:

Objekt: **SO 02 - PRÍSTREŠOK PRE TELATÁ**

Príloha:
Výkres výstuže

Formát:	297 X 410
Dátum:	28.04.2022
Číslo zákazky:	
Stupeň:	RP
Profesia:	ST
Mierka:	1:25
Číslo prílohy:	05.