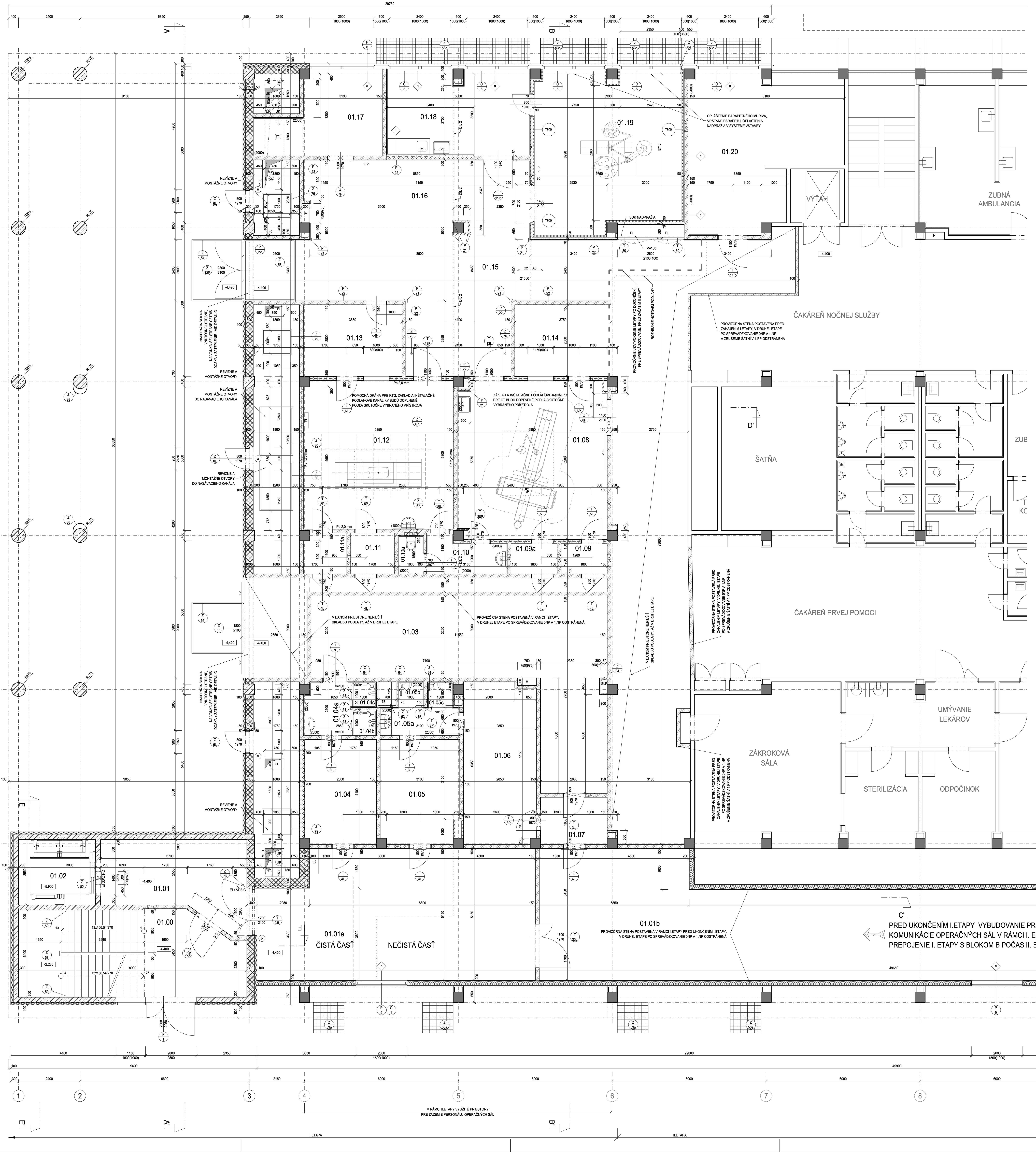

VÝPIS PREKLADOV

OZN.	POPIS	DĹŽKA	KS
a	ZLOŽENÝ SYSTÉMOVÝ KERAMICKÝ PREKLAD S VLOŽENOU TEPELNOU IZOLÁCIOU HR. 80 mm POROTHERM PREKLAD 7 VÝŠKY 237 MM (3 X PREKLAD + IZOLÁCIA)	1250 mm	3
b	ZLOŽENÝ SYSTÉMOVÝ KERAMICKÝ PREKLAD S VLOŽENOU TEPELNOU IZOLÁCIOU HR. 80 mm POROTHERM PREKLAD 7 VÝŠKY 237 MM (3 X PREKLAD + IZOLÁCIA)	2500 mm	1

LEGENDA MIESTNOSTÍ

Č.M.	NÁZOV MIESTNOSTÍ	m²	POVRCH PODLAHY	OZ.	POVRCH STIEN	POVRCH STROPU
01.00	SCHODISKOVÝ PRIESTOR	28,6	KERAMICKÉ DLAŽDICE SOKEL KERAMICKÝ	B5		SÁDROKARTONOVÝ PODHĽAD SH = 3000
01.01	SCHODISKOVÝ PRIESTOR	16,7	KERAMICKÉ DLAŽDICE SOKEL KERAMICKÝ	B5		KAZETETOVÝ PODHĽAD SH = 3000
01.01a	FILTER	52,7	PVC	A5	UMÝVATEĽNÝ NÁTER PO PODHĽAD	SÁDROKARTONOVÝ PODHĽAD SH =3000
01.01b	KORIDOR	146,6	PVC	A5		SÁDROKARTONOVÝ PODHĽAD SH =3000
01.02	VÝŤAH	7,7			BEZPRAŠNÝ NÁTER	BEZPRAŠNÝ NÁTER
01.03	BIELA ŠATŇA ŽENY	48,7	PVC	A3	UMÝVATEĽNÝ NÁTER PO PODHĽAD	SÁDROKARTONOVÝ PODHĽAD SH = 2600
01.04	ZELENÁ ŠATŇA ŽENY	11,6	PVC	A3	UMÝVATEĽNÝ NÁTER PO PODHĽAD	SÁDROKARTONOVÝ PODHĽAD SH = 2600
01.04a	FILTER ŽENY	3,8	KERAMICKÉ DLAŽDICE	B6	KERAMICKÝ OBKLAD v = 2000	SÁDROKARTONOVÝ PODHĽAD SH = 2600
01.04b	SPRCHA	1,0	KERAMICKÉ DLAŽDICE	B7	KERAMICKÝ OBKLAD v = 2000	SÁDROKARTONOVÝ PODHĽAD SH = 2600
01.04c	SPRCHA	1,0	KERAMICKÉ DLAŽDICE	B7	KERAMICKÝ OBKLAD v = 2000	SÁDROKARTONOVÝ PODHĽAD SH = 2600
01.05	ZELENÁ ŠATŇA MUŽI	12,5	PVC	A3	UMÝVATEĽNÝ NÁTER PO PODHĽAD	SÁDROKARTONOVÝ PODHĽAD SH = 2600
01.05a	FILTER MUŽI	3,4	KERAMICKÉ DLAŽDICE	B6	KERAMICKÝ OBKLAD v = 2000	SÁDROKARTONOVÝ PODHĽAD SH = 2600
01.05b	SPRCHA	1,0	KERAMICKÉ DLAŽDICE	B7	KERAMICKÝ OBKLAD v = 2000	SÁDROKARTONOVÝ PODHĽAD SH = 2600
01.05c	SPRCHA	1,0	KERAMICKÉ DLAŽDICE	B7	KERAMICKÝ OBKLAD v = 2000	SÁDROKARTONOVÝ PODHĽAD SH = 2600
01.06	BIELA ŠATŇA MUŽI	17,8	PVC	A3	UMÝVATEĽNÝ NÁTER PO PODHĽAD	SÁDROKARTONOVÝ PODHĽAD SH = 2600
01.07	PREDSIEŇ	4,8	PVC	A3		SÁDROKARTONOVÝ PODHĽAD SH = 2600
01.08	CT	36,0	ELEKTROSTATICKY VODIVÁ	C3 C4	KERAM. OBKL. v = 1500 d = 3050, Pb FOLIE	KAZET. PODHĽAD SH = 3000 HYGIENICKÉ PREVEDENIE
01.09	BOX	2,2	PVC	A3		SÁDROKARTONOVÝ PODHĽAD SH = 2600
01.09a	BOX	2,2	PVC	A3		SÁDROKARTONOVÝ PODHĽAD SH = 2600
01.10	PREDSIEŇ	4,2	KERAMICKÉ DLAŽDICE	B6	KERAMICKÝ OBKLAD v = 2000	SÁDROKARTONOVÝ PODHĽAD SH = 2600
01.10a	WC	1,5	KERAMICKÉ DLAŽDICE	B6	KERAMICKÝ OBKLAD v = 2000	SÁDROKARTONOVÝ PODHĽAD SH = 2600
01.11	BOX	2,7	PVC	A3		SÁDROKARTONOVÝ PODHĽAD SH = 2600
01.11a	BOX	2,6	PVC	A3		SÁDROKARTONOVÝ PODHĽAD SH = 2600
01.12	RTG	33,9	ELEKTROSTATICKY VODIVÁ	C2 C4	KERAM. OBKL. v = 1800 d = 1200, Pb FOLIE	KAZET. PODHĽAD SH = 3000 HYGIENICKÉ PREVEDENIE
01.13	OVLÁDACIA MIESTNOSŤ RTG	10,5	ELEKTROSTATICKY VODIVÁ	C2		SÁDROKARTONOVÝ PODHĽAD SH = 3000
01.14	OVLÁDACIA MIESTNOSŤ CT	10,5	ELEKTROSTATICKY VODIVÁ PVC V II.ETAPE	C2		SÁDROKARTONOVÝ PODHĽAD V II.ETAPE
01.15	CHODBA	41,0 12,8	ELEKTROSTATICKY VODIVÁ PVC	C2 A3		KAZETOVÝ PODHĽAD SH = 3000
01.16	HALA PRÍJMU	24,6	ELEKTROSTATICKY VODIVÁ	C2	SKLOKERAMICKÁ TAPETA PO PODHĽAD	KAZETOVÝ PODHĽAD SH = 3000
01.17	SKLAD VOZÍKOV (UMÝVANIE)	12,7	PVC / KD	A3 B6	KERAM. OBKL. v = 2000 V ČASTI UMÝVANIE	SÁDROKARTONOVÝ PODHĽAD SH =3000
01.18	PRÍPRAVŇA	17,8	ELEKTROSTATICKY VODIVÁ	C2	KERAMICKÝ OBKLAD PO PODHĽAD	SÁDROKARTONOVÝ PODHĽAD SH =3000
01.19	JEDN. URAZ. STAROSTLIVOSTI	35,1	ELEKTROSTATICKY VODIVÁ	C2	OBKLAD PO PODHĽAD SYSTÉMOVÉ PANELY	SYSTÉMOVÉ PANELY SH =3000
01.20	OČISTA PACIENTOV	29,0	KERAMICKÉ DLAŽDICE DLAŽBA V II.ETAPE	B7	KERAMICKÝ OBKLAD v = 2000	SÁDROKARTONOVÝ PODHĽAD V II.ETAPE

LEGENDA MATERIÁLŮ

- PÔVODNÉ KONŠTRUKCIE (PONECHANÉ)
- KONŠTRUKCIE ŽELEZOBETÓNOVÉ PÔVODNÉ
- KONŠTRUKCIE ŽELEZOBETÓNOVÉ MONOLITICKÉ - VIĎ KONŠTRUKČNÉ RIEŠENIA
- KONŠTUKCIE Z PROSTÉHO BETÓNU C12/15
- LEHČENÝ BETON - PERLITOBETON, SPÁDOVÁ VRSTVA STREŠNÉHO PLÁŠŤA
- MURIVO Z KERAMICKÝCH TVÁRNIC S PEROM A DRÁŽKOU, PEVNOSTI P10, tl. 300 mm (NAPŘ. POROTHERM 30 P+D - 247/300/238 mm) NA MALTU TEPELNE IZOLAČNÚ (NAPR. POROTHERM TM), R_u = 3,05 m²K/W
- PRÍMUROVKY A PRIEČKY Z ĽAHKÝCH PRESNÝCH PÓROBETÓNOVÝCH TVÁRNIC HR. 75 A 150 mm, NA TENKOVRSTVOVÚ MALTU (NAPR. YTONG P2 - 500 (150/249/599) a YTONG P2 - 500 (75/249/599))
- MURIVO Z KERAMICKÝCH TVÁRNIC S PEROM A DRÁŽKOU, PEVNOSTI P10, tl. 140 mm (NAPŘ. POROTHERM 14 P+D - 497/140/238 mm) NA MALTU M10
- KONTAKTNÉ ZATEPLENIE FASÁDY - LAMELY Z MINERÁLNEJ PLSTI TRIEDY REAKCIE NA OHEŇ A1 S POZDĹŽNOU ORIENTÁCIOU VLÁKIEN SO SÚČINITEĽOM TEPELNEJ VODIVOSTI λ_D = 0,038 W.m-1.K-1 (NAPR. ORSIL TF). HRÚBKA IZOLÁCIE 100 mm, V MIESTE MEDZIOKENNÝCH VÝMUROVIEK 150 mm, V MIESTE ŽB 100-200 mm (PODĽA REZOV)
  ZATEPLENIE SUTERÉNNEHO MURIVA DOSKOU POLYSTYRÉNU XPS TL. 100 mm
  TEPELNÁ IZOLÁCIA PLOCHEJ STRECHY DOSKAMI Z MINERÁLNYCH VLÁKIEN HR. 100 mm SO SÚČINITEĽOM TEPELNEJ VODIVOSTI λ_D = 0,039 W.m-1.K-1 (NAPR. ORSIL S)
  TEPELNÁ NEZAŤAŽENÁ IZOLÁCIA Z MINERÁLNYCH VLÁKIEN V PODHĽADE 2.NP HR. 100 mm SO SÚČINITEĽOM TEPELNEJ VODIVOSTI λ_D = 0,040 W.m-1.K-1 (NAPR. ISOVER DOMO)
- SADROKARTÓNOVÁ PRIEČKA JEDNODUCHÉ KCIE S DVOJITÝM OPLÁŠTENÍM KNAUF W112 (Z PROTIPOŽIARNYCH DOSIEK GKF / GKFi), HR. 100 mm A 150 mm, SKLADBA: 2 x 12,5 mm + VÝPLŇ Z MINERÁLNYCH DOSIEK HR. 40 mm (PRE HR. 100 mm) A 75 mm (PRE HR. 150 mm) S PARAMETRAMI> 5 kN xs/m4 + 2 x 12,5 mm, POŽIARNA ODOLNOSŤ PRIEČKY BEZ IZOLÁCIE - EI 90/D1, VÁŽENÁ LABORATÓRNA NEPRIEZVUČNOSŤ R_w = 50 dB (HR. 100 mm), Rw = 55 dB (HR. 150 mm)
- SADROKARTÓNOVÁ PRIEČKA JEDNODUCHÉ KCIE S DVOJITÝM OPLÁŠTENÍM KNAUF K131 (Z PROTIPOŽIARNYCH SADROKARTÓNOVÝCH DOSIEK GKF / GKFi) A PB FÓLIOU (HR. 1,75 - 2,25 mm) PROTI RÖNTGENOVÉMU ŽIARENIU, HR. 150 mm, SKLADBA: 2 x 12,5 mm + VÝPLŇ Z MINERÁLNYCH DOSIEK HR. 75 mm S PARAMETRAMI> 5 kN xs/m4 + OLOVENÁ VLOŽKA 2 mm + 2 x 12,5 mm
- SADROKARTÓNOVÁ PRIEČKA DVOJITÉ KCIA S DVOJITÝM OPLÁŠTENÍM KNAUF W115 (Z PROTIPOŽIARNYCH SADROKARTÓNOVÝCH DOSIEK GKF / GKFi), HR. 205 mm A 255 mm, SKLADBA: 2 x 12,5 mm + VÝPLŇ Z MINERÁLNYCH DOSIEK HR. 2 x 60 mm (PRE HR. 205 mm) A 2 x 75 mm (PRE HR. 255 mm) S PARAMETRAMI > 5 kN xs/m4 + 2 x 12,5 mm, POŽIARNA ODOLNOSŤ PRIEČKY BEZ IZOLÁCIE - EI 90/D1, VÁŽENÁ LABORATÓRNA NEPRIEZVUČNOSŤ R_w = 60 dB (HR. 205mm), R_w = 62 dB (HR. 255 mm)
- SADROKARTÓNOVÁ INŠTALAČNÁ PRIEČKA DVOJITÉ KCIA S DVOJITÝM OPLÁŠTENÍM KNAUF W116 (Z PROTIPOŽIARNYCH SADROKARTÓNOVÝCH DOSIEK GKF / GKFi), HR. > 220 mm, SKLADBA: 2 x 12,5 mm + VÝPLŇ Z MINERÁLNYCH DOSIEK HR. 40 mm S PARAMETRAMI > 5 kN xs/m4 + PRIEČNE VÝSTUHY + 2 x 12,5 mm, POŽIARNA ODOLNOSŤ PRIEČKY BEZ IZOLÁCIE - EI 90/D1, VÁŽENÁ LABORATÓRNA NEPRIEZVUČNOSŤ R_w = 52 dB
- SADROKARTÓNOVÁ ŠACHTOVÁ (PREDSADENÁ) STENA JEDNODUCHÉ KCIA S DVOJITÝM OPLÁŠTENÍM KNAUF W628 (W626) (Z PROTIPOŽIARNYCH SADROKARTÓNOVÝCH DOSIEK GKF / GKFi), SKLADBA: 2 x 12, 5 mm + VÝPLŇ Z MINERÁLNYCH DOSIEK HR. 40 mm S PARAMETRAMI > 5 kN x s/m4
- ĽAHKÁ NENOSNÁ IZOLAČNÉ STENA PROVIZÓRNY S NOSNÝMI CW PROFILY (2 x 75 mm). NA VNÚTORNEJ STRANE CETRIS DESA HR. 12 mm A POHĽADOVÁ SDK DOSKA HR. 15 mm S FINÁLNOU POVRCHOVOU ÚPRAVOU, NA VONKAJŠEJ STRANE 2 x CETRIS DOSKA HR. 12 mm S FINÁLNOU ÚPRAVOU OMIETKOU VYSTUŽENOU SKLENOU TKANINOU. VÝPLŇ MINERÁLNOU VATOU 140 mm (NAPR. ISOVER DOMO)

POZNÁMKA

- PODROBNOSTI KONŠTRUKCIÍ VIĎ TECHNICKÁ SPRÁVA
- V PRÍPADE NESÚLADU PROJEKTU STAVEBNEJ ČASTI A ZDRAVOTNÍCKEJ TECHNOLÓGIE PLATÍ PROJEKT STAVEBNEJ ČASTI, NUTNÉ VŠAK VŽDY KONZULTOVAŤ S PROJEKTANTOM
- PRI AKÝCHKOĽVEK NEJASNOSTIACH KONTAKTOVAŤ PROJEKTANTA
- MONOLITICKÉ ŽELEZOBETÓNOVÉ KONŠTRUKCIE A PRÍPADNE OCEĽOVÉ KONŠTRUKCIE (ZAISŤUJÚCE STABILITU OBJEKTU) A KONŠTRUKCIE POMOCNÉ (MONTÁŽNE), SÚ SÚČASŤOU PROJEKTU KONŠTRUKČNÉHO RIEŠENIA
- OCEĽOVÁ KONŠTRUKCIA V 2.NP (DVOJITÁ PODLAHA) BUDE KOTVENÁ DO STROPNÉ KONŠTRUKCIE CEZ VIBRAČNÍ PODLOŽKY (VIĎ KONŠTRUKČNÉ RIEŠENIA)
- VÝŤAHOVÁ ŠACHTA, MONTÁŽNE, KOTEVNÉ A POMOCNÉ PROFILY BUDÚ UROBENÉ PODĽA PODMIENOK VYBRANÉHO DODÁVATEĽA
- VŠETKY PRESTUPY INŠTALÁCIÍ POŽIARNE DELIACIMI KONŠTRUKCIAMI BUDÚ OBETÓNOVANÉ A POŽIARNE UTESNENÉ, PODĽA POŽADOVANEJ POŽIARNEJ ODOLNOSTI VIĎ TECHNICKÁ SPRÁVA A POŽIARNE BEZPEČNOSTNÉ RIEŠENIE
- PRI MONTÁŽI POTRUBÍ NUTNÉ ZOHĽADNIŤ OSTATNÉ ROZVODY A INŠTALÁCIE PODĽA NADRADENÝCH KOORDINAČNÝCH VÝKRESOV
- INŠTALAČNÉ JADRÁ A OBMUROVKY DOMUROVAŤ AŽ PO STROPNÚ KONŠTRUKCII
- OMIETKU PRIEČOK A STIEN VYKONAŤ AJ NAD PODHĽADY
- VNÚTORNÉ POVRCHY NIK ZTI, EL A SLABOPRÚDU OPATRIŤ OMIETKOU A UMÝVATEĽNÝM NÁTEROM, NIKY PRISPÔSOBIŤ PODĽA DODANÉHO ZARIADENIA
- NIKY ROZVÁDZAČOV A HYDRANTOV A INTERIÉROVÉ PRESKLENÉ DVERE V SDK KONŠTRUKCIÁCH BUDÚ MAŤ SDK NADPRAŽIA V SYSTÉME VÝROBCA
- INŠTALAČNÉ JADRÁ OBMUROVAŤ ALEBO ZAKRYŤ AŽ PO MONTÁŽI INŠTALÁCIÍ
- VŠETKY PRESTUPY POŽIARNE DELIACIMI KONŠTRUKCIAMI BUDÚ OBETÓNOVANIE A POŽIARNE UTESNENÉ S POŽADOVANOU ODOLNOSŤOU PODĽA PROJEKTU POŽIARNE BEZPEČNOSTNÉHO RIEŠENIA
- VŠETKY POŽIARNE DELIACE KONŠTRUKCIE NESMÚ BYŤ OSLABENÉ TAK, ABY NEBOLA DODRŽANÁ ODOLNOSŤ KONŠTRUKCIE
- NOVÉ MUROVANÉ AJ SADROKARTÓNOVÉ KONŠTRUKCIE BUDÚ REALIZOVANÉ V UCELENOM SYSTÉME VÝROBCU, VRÁTANE RIEŠENÍ VŠETKÝCH KONŠTRUKČNÝCH DETAILOV, JEDNOTLIVÉ TYPY KONŠTRUKCIÍ SÚ POPÍSANÉ V LEGENDE MATERIÁLOV
- ŽELEZOBETÓNOVÉ STROPNÉ KONŠTRUKCIE NAD PODHĽADY A VÝŤAHOVOU ŠACHTU OPATRIŤ BEZPRAŠNÝM NÁTEROM / NÁSTREKOM
- PREVEDENIE PODLÁH, OBKLADOV A NÁTEROV VIĎ FAREBNÉ RIEŠENIE
- PREVEDENIE PODHĽADOV A ÚPRAVA STROPOV POZRI VÝKRESY PODHĽADOV
- VÝPIS PREKLADOV SA TÝKA PREFABRIKOVANÝCH, MONOLITICKÉ A OCEĽOVÉ SÚ SPRESNENÉ V KONŠTRUKČNOM RIEŠENÍ A VO VÝROBKOCH (ZÁMOČNÍCKE VÝROBKY)
- KERAMICKÉ OBKLADY V MIESTNOSTIACH S PVC NA PODLAHE BUDÚ ZAČÍNAŤ OD VYTIAHNUTIE PVC NA STENU, TEDY 100 mm NAD PODLAHOU
- PRE OKENNÉ OTVORY DRŽAŤ VÝŠKU EXISTUJÚCEHO NADPRAŽIE
- PRE ZAVESENIE WC A UMÝVADIEL NA SADROKARTÓNOVÉ KONŠTRUKCIE POUŽIŤ ŠPECIÁLNE NOSIČE A ÚCHYTKY, KTORÉ SÚ SÚČASŤOU SYSTÉMU SADROKARTÓNOVÉ KONŠTRUKCIE
- V MIESTACH PRESKLENÝCH STIEN A DVERÍ BUDÚ V SADROKARTÓNOVÝCH PRIEČKACH OSADENÉ VÝSTUŽNÉ PROFILY SYSTÉMU SADROKARTÓNOVÉ KONŠTRUKCIE
- SADROKARTÓNOVÉ KONŠTRUKCIE BUDÚ REALIZOVANÉ V UCELENOM SYSTÉME VÝROBCU, VRÁTANE RIEŠENIA VŠETKÝCH KONŠTRUKČNÝCH DETAILOV, JEDNOTLIVÉ TYPY KONŠTRUKCIÍ SÚ POPÍSANÉ V LEGENDE MATERIÁLOV
- VŠETKY PRIEČKY BUDÚ ZALOŽENÉ NA ŽELEZOBETÓNOVEJ STROPNEJ DOSKE A DILATAČNE ODDELENÉ OD KONŠTRUKCIE PODLAHY DILATAČNÝM PÁSIKOM
- ROHY SADROKARTÓNOVÝCH KONŠTRUKCIÍ OPATRIŤ NA CELÚ VÝŠKU ROHOVÚ LIŠTOU V SYSTÉME SADROKARTÓNOVÉ KONŠTRUKCIE
- PRED ZAKLOPENÍM SADROKARTÓNOVÝCH PRIEČOK JE NUTNÉ VYKONAŤ VYSTUŽENIE PRE ZAVESENIE HORNÝCH SKRINIEK, SVETELNÝCH RÁMP APOD, VÝŠKOVÁ POLOHA BUDE SPRESNENÁ PRED VYKONÁVANÍM PO DOHODE S INVESTOROM
- VŠETKY PRIEČKY A NENOSNÉ KONŠTRUKCIE BUDÚ OD STROPNEJ KONŠTRUKCIE DILATOVANÉ (POZRI KONŠTRUKČNÉ RIEŠENIE), TREBA ZABEZPEČIŤ STABILITU A POŽIARNU ODOLNOSŤ
- V MIESTNOSTIACH S MOKROU PREVÁDZKOU (NAPR . UMYVÁREŇ, SPRCHA, KÚPEĽ, ATĎ) POUŽIŤ NA KONŠTRUKCIE PRIEČOK SADROKARTÓNOVÉ DOSKY IMPREGNOVANÉ
- AK NIE JE POVRCH STIEN RESPEKTÍVE STROPU UVEDENÝ V LEGENDE MIESTNOSTÍ, VYKONAŤ UMÝVATEĽNÚ A OTERUVZDORNOU MAĽBU PRIEPUSTNÚ PRE VODNÉ PARY (ODOLNOSŤ MIN 5000 CYKLOV)
- SPRCHOVÉ KÚTY ŠTVORCOVÉ BUDÚ MAŤ VYMUROVANÚ VANIČKU S PREVÝŠENÍM DO PREDSIENE 100 mm
- CHODNÍKY A KOMUNIKÁCIE NADVÄZUJÚCE NA OBJEKT SÚ ZAKRESLENÉ LEN SCHEMATICKY, PRESNÉ ZAKRESLENIE POZRI PROJEKT KOMUNIKÁCIE, SPEVNENÉ PLOCHY
- UMIESTNENIE VÝROBKOV LEPENÉ OCHRANY STIEN - KONZULTOVAŤ S INVESTOROM S OHĽADOM NA TECHNOLÓGIU A PREVÁDZKU
- DIL X - VÝPIS OZNAČENÝCH DILATAČNÝCH PROFILOV JE UVEDENÝ NA SAMOSTATNOM VÝKRESE S DETAILMI DILATÁCIÍ, DILATÁCIA FASÁDY SÚ V SYSTÉME ZATEPLENIA
- DETAIL X - OZNAČENÉ DETAILY SPRACOVANÉ NA SAMOSTATNÝCH PRÍLOHÁCH DOKUMENTÁCIE

X - PARAPETNÉ DOSKY, VIZ VÝPIS STOLÁRSKYCH VÝROBKOV

1 - VYSTUŽENIE SDK PRIEČKY PRE ZAVESENIE HORNÝCH SKRINIEK KUCHYNSKÝCH LINIEK, POLIČIEK, MADEL ATĎ, ROZSAH SKRÍŇ PODĽA PROJEKTU ZDRAVOTNÍCKE TECHNOLÓGIE, VO VÝŠKE CCA 2000 mm

TECH - PRIEČKY ČISTÝCH PRIESTOROV V 0.NP A 1.NP (OPERAČNÉ SÁLY A PRÍPRAVNE) - SYSTÉM VSTAVANÝCH PANELOV VRÁTANE PODHĽADOV S OSVETLENÍM, DVERÍ, OKIEN A PREKLADACÍCH SKRÍŇ, OCEĽOVA KONŠTRUKCIA Z OCELI TRIEDY 11330, POVRCH GALVANICKY ZINKOVANÝ, OBKLADOVÉ PANELY DVOJPLÁŠŤOVÉ O HR. 32 mm PRE ZDVOJENÉ STENY A STENOVÉ PANELY DVOJPLÁŠŤOVEJ O HR. 60 mm, POVRCH PANELU Z LAKOVANÉHO PLECHU POZINKOVANÉHO HR. 0,75 mm

- MRIEŽKA NAD DVERAMI, SPODNÁ HRANA 2200 mm, PODĽA VZT, V OSI DVERÍ, Z OBOCH STRÁN STENY, DODÁVKA VZT

- PRESTUP VZT STENOU, BEZ ZAKÓTOVANIE, POZRI PROJEKT VZDUCHOTECHNIKY A NADRADENÉ KOORDINAČNÉ VÝKRESY

- PROJEKTOVÁ DOKUMENTÁCIA BOLA VYPRACOVANÁ PODĽA STN, VYHLÁŠOK A ZÁKONOV PLATNÝCH V DOBE VYDANIE STAVEBNÉHO POVOLENIE
- KONKRÉTNE TECHNICKÉ ŠPECIFIKÁCIE VÝROBKOV A MATERIÁLOV OBSIAHNUTÉ V PD UDÁVAJÚ TECHNICKÝ ŠTANDARD STAVBY, PO DOHODE S INVESTOROM A PROJEKTANTOM JE MOŽNÉ VÝROBKY A MATERIÁLY ZMENIŤ

SCHÉMA I. ETAPY

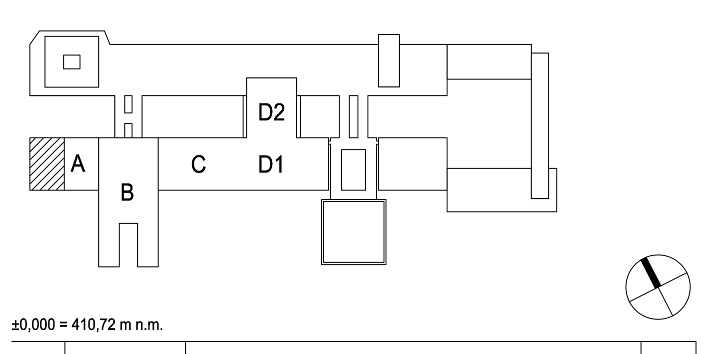

±0,000 = 410,72 m n.m.

Revízie	Vypracoval	Popis obsahu revízie	Dátum

LT PROJEKT – PROJEKTOVÁNÍ ZDRAVOTNICKÉ VÝSTAVBY

Hlavný inžinier projektu: ING. LUDĚK TOMEK
Vedúci projektant zákazky: ING. JAN ZAMRZLA

Investor: Fakultná nemocnica s poliklinikou F. D. Roosevelta Banská Bystrica, Nám. L. Svobodu č. 1, 975 17 Banská Bystrica, Tel. +421 484 411 111, www.fnspfdr.sk

Profesia: ARCH - STAV
Spracovateľ oddielu: LT PROJEKT a.s., Kroftova 45, 616 00 Brno, Tel: +420 533 445 504, Fax: +420 533 445 506, E-mail: jan.zamrzla@ltprojekt.cz
Autorizácia:

Zodpovedný projektant: ING. JAN ZAMRZLA
Vypracoval: ING. JAN ZAMRZLA
Kontroloval: ING. LUDĚK TOMEK

Akcia:	KOMPLEXNÁ REKONŠTRUKCIA OPERAČNÝCH SÁL, URGENTNÉHO PRÍJMU A CENTRÁLNEJ STERILIZÁCIE FAKULTNEJ NEMOCNICE S POLIKLINIKOU F. D. ROOSEVELTA BANSKÁ BYSTRICA	Zákazkové číslo:	DPS 22 - 2011
		Dátum:	10 - 2011
		Formát:	32 A4
Objekt:	PRÍSTAVBA A REKONŠTRUKCIA BLOKU A – I.ETAPA SO 01.1	Stupeň:	REALIZÁCIA STAVBY
Obsah:	PÔDORYS 1.PP	Mierka: 1:50	Číslo výkresu: F1.1.01-107

Paré: