PODORYS

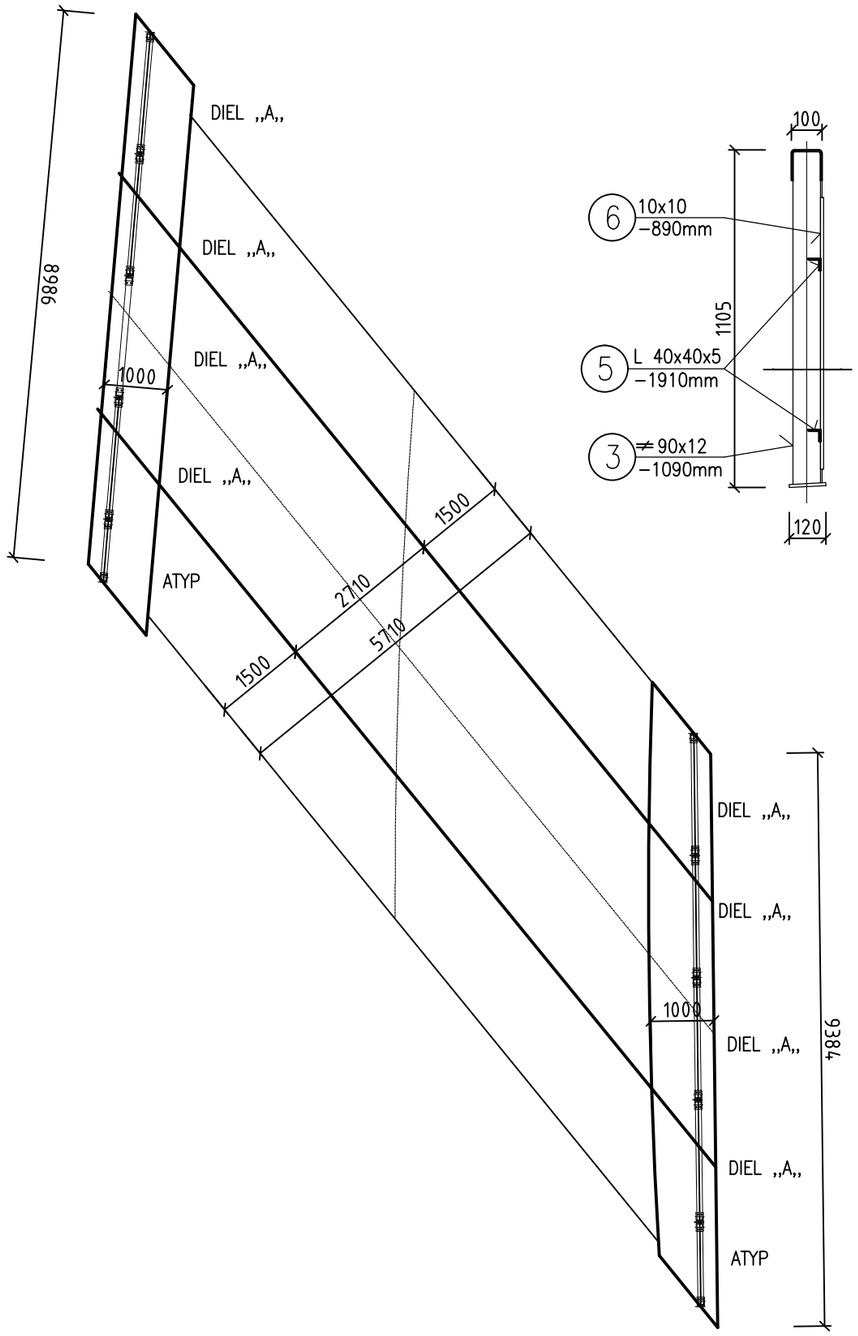

REZ A–A

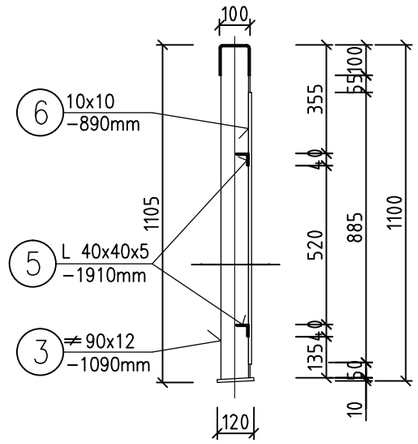

ZÁBRADLOVÝ DIEL

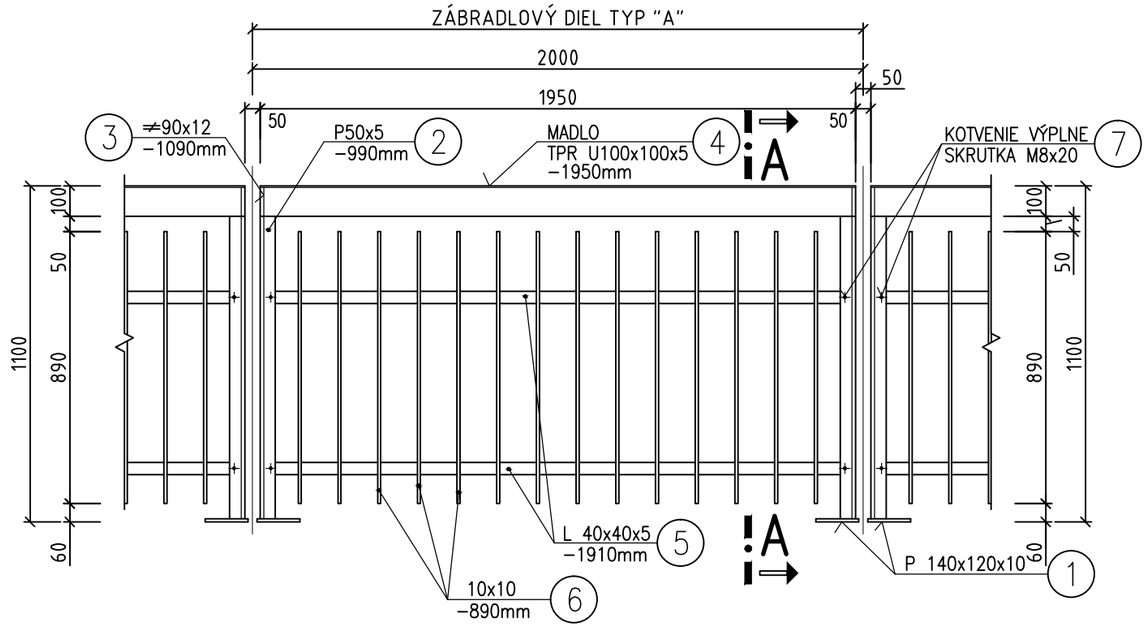

POZNÁMKA:

- KOTVENIE ZÁBRADLIA BUDE SÚČASŤOU DODÁVKY ZÁBRADLIA
- DIELENSKU DOKUMENTÁCIU SI SPRACUJE VÝROBCA OCELOVEHO ZABRADLIA
- FARBU OCELOVÉHO ZÁBRADLIA URCÍ INVESTOR
- KOTEVNÉ DOSKY STLPIKOV ZÁBRADLIA BUDÚ KOTVENÉ NA VRSTVE PLASTMALTY,
- POUŽIŤ PLASTOVÉ KRYTKY SKRUTIEK,

- POVRCHOVÁ ÚPRAVA OCELOVÝCH ČASTÍ:
  - OČISTENIE OTRIESKANÍM NA STUPEŇ ČISTOTY Sa 2 1/2 (PODLA STN ISO 8501),
  - METALIZÁCIA ŽIAROVO STRIEKANÝM ZINKOM V HRÚBKE 100μm,
  - 1x ZÁKLADNÝ EPOXIDOVÝ NÁTER 80μm,
  - 1x VRCHNÝ POLYURETÁNOVÝ NÁTER 80μm RAL1023,

- MATERIÁL ZÁBRADLIA – OCEL S 235,
- ATYP BUDE SKRÁTENÝ ZABRADLOVÝ DIEL TYP ,,A,,

VYPRACOVAL: Ing. Vladimír KARABA	ZODP. PROJEKTANT: Ing. František KARABA	HLAVNÝ INŽ. PROJEKTU: Ing. Alexander TESÁR,DrSc	ZHOTOVITEL: **TESÁR & PARTNER**	
TECHNICKÁ KONTROLA: Ing.František KARABA	OKRES (OBVOD) STAVBY: BREZNO	OBJEDNÁVATEL: BBSK		
STAVBA: **PRESTAVBA MOSTA ev.č.06661-2 BACÚCH**			MIERKA:	1:100
			POČET A4:	3
			DÁTUM:	11/2016
			STUPEŇ:	DSP,DRS
			ČÍSLO ZÁKAZKY:	
PRÍLOHA: VÝKRES OCELOVÉHO ZABRADLIA			ČÍSLO PRÍLOHY: 10	SÚPRAVA: