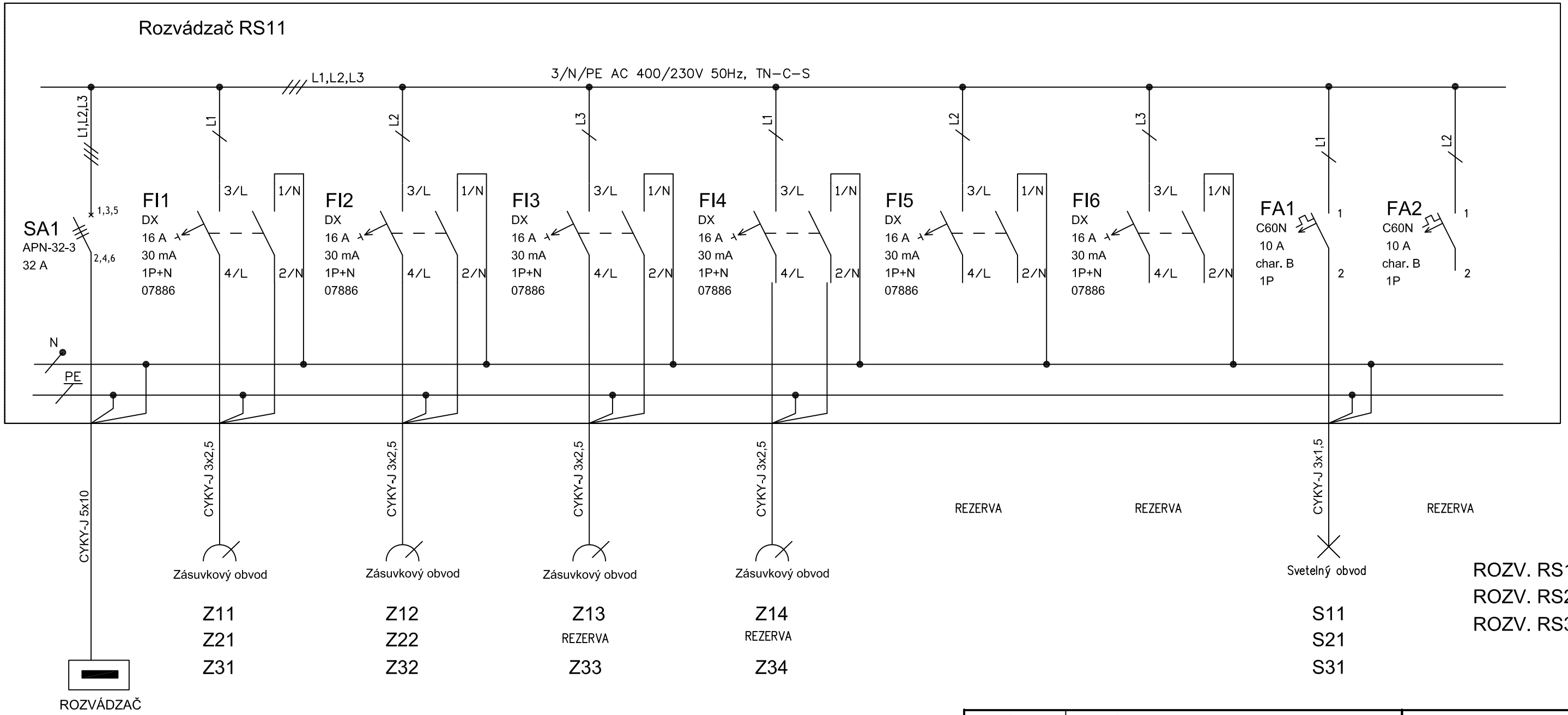


AUTORIZÁCIA

| | | | | | |
|---|---|---|---|---|---|
| AUTOR NÁVRHU: | ING. MILOŠ SINGOVSZKI, PhD., a.s.i. | | | EMPROSTAV s.r.o. SVIDNÍCKA 6, 040 11 KOŠICE tel.: + 421 (0)911 942 520 e-mail: emprostav@emprostav.sk milos.singovszki@gmail.com www.emprostav.sk | |
| ZODP. PROJEKTANT: | ING. MILOŠ SINGOVSZKI, PhD., a.s.i. | | | | |
| PROJEKT. STAVBY: | ING. MILOŠ SINGOVSZKI, PhD., a.s.i. | | | | |
| VYPRACOVAL: | ING. MILOŠ SINGOVSZKI, PhD., a.s.i. | | | | |
| KONTROLOVAL: | ING. MILOŠ SINGOVSZKI, PhD., a.s.i. | | | | |
| STAVEBNÍK: | MESTO KOŠICE, TRIEDA SNP 48/A, KOŠICE | | | | |
| MIESTO STAVBY: | KRAJ: KOŠICKÝ | OKRES: KOŠICE IV | OBEC: KOŠICE - JUH | FORMÁT | A3 |
| | KAT. ÚZEMIE: JUŽNÉ MESTO | Č. PARCELY: 2796/1 | | STUPEŇ | |
| NÁZOV STAVBY: | ZLEPŠENIE TECHNICKÉHO VYBAVENIA ODBORNÝCH UČEBNÍ RÔZNEHO DRUHU ZŠ STANIČNÁ 13, KOŠICE | | | DÁTUM | NOVEMBER / 2018 |
| | | | | Č. ZÁKAZKY | 11/2018/PROJ |
| | | | | ARCH. ČÍSLO | P 0022018 |
| STAVEBNÝ OBJEKT: | | | | | |
| ČASŤ: | ELI - ELEKTROINŠTALÁCIA | | | MIERKA: | ČÍSLO VÝKRESU: |
| OBSAH VÝKRESU: | **ROZVÁDZAČ RS11, JEDNOPÓLOVÁ SCHÉMA ZAPOJENIA** | | | | **ELI.03** |

Copyright © 2017 EMPROSTAV spol. s r.o. Košice

! Akékoľvek zmeny, doplnky, prekresľovanie alebo rozmnožovanie tejto dokumentácie je v zmysle autorského zákona bez súhlasu projektanta neprípustné. !

! Projektová dokumentácia je vypracovaná v rozsahu na vydanie stavebného povolenia. Nie je vypracovaná v rozsahu realizačného projektu. !