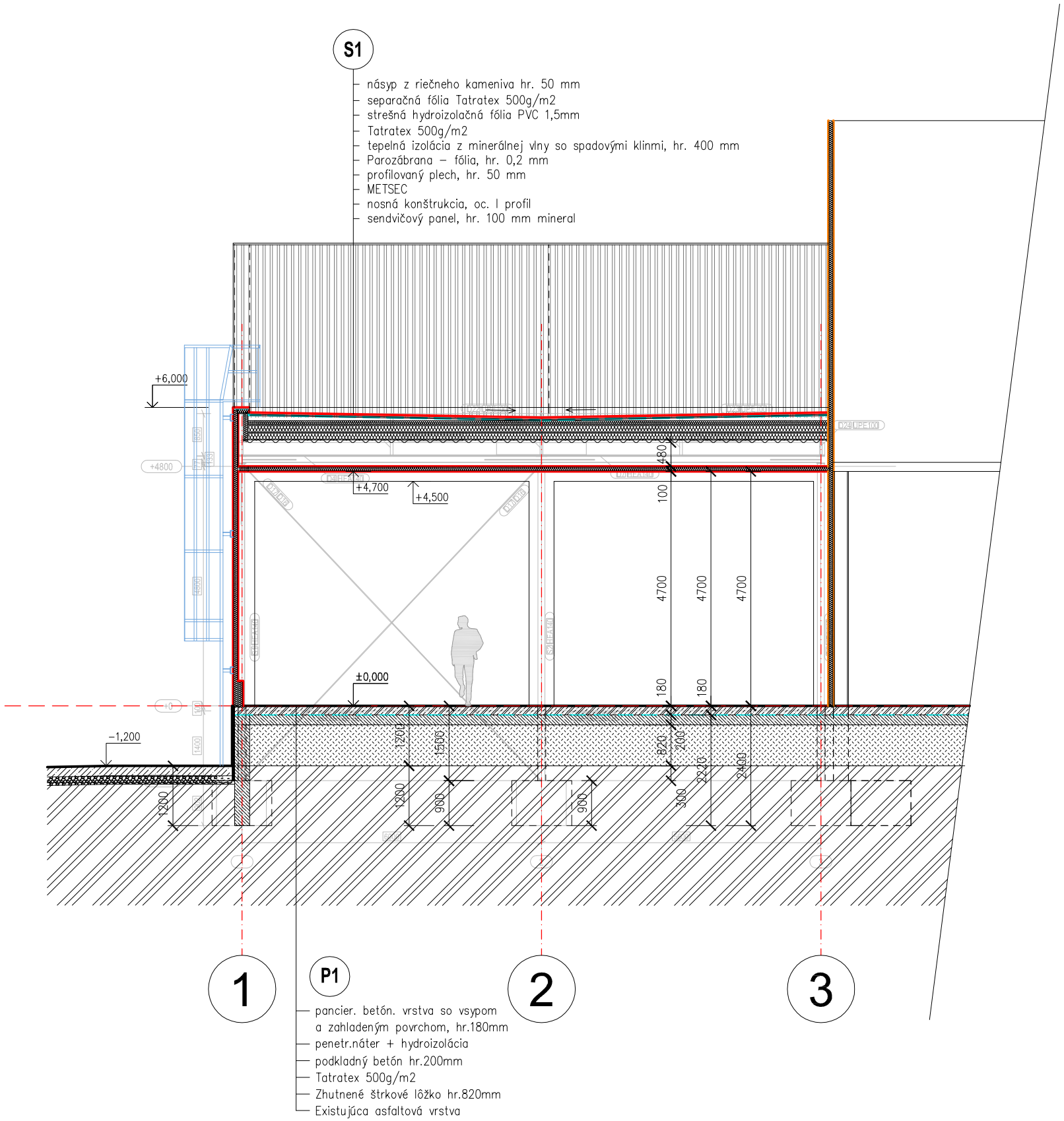

REZ A - A´

m 1:100

navrhovaný stav

legenda použitých materiálov:

- Sendvičový panel, tepelný izolant strecha
- Betónové konštrukcie
  základové pásy, podkladný betón
- Zhutnené štrkové lôžko
- Pôvodná zemina

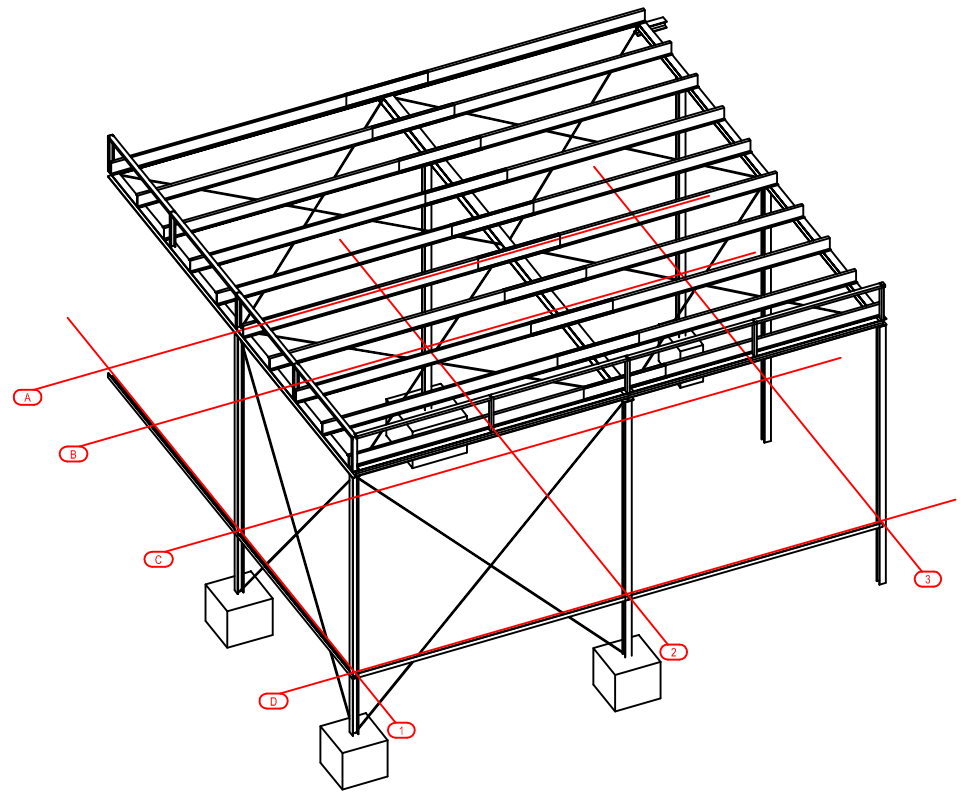

UPOZORNENIE :

PROJEKTOVÁ DOKUMENTÁCIA JE SPRACOVANÁ V ROZSAHU PRE VYDANIE STAVEBNÉHO POVOLENIA. PRED REALIZÁCIOU JE NUTNÉ VYPRACOVAŤ REALIZAČNÝ PROJEKT STAVBY, STATIKU – VÝKRESOVÚ ČASŤ, AKO AJ ĎALŠIE PODROBNOSTI, ŠPECIFIKÁCIE, VÝPISY A DETAILY.

CHRÁNENÝ VÝKRES/PROTECTED DRAWING
TENTO VÝKRES JE MAJETKOM art style A NESMIE BYŤ POUŽITÝ ANI ŽIADNYM SPÔSOBOM KOPÍROVANÝ ALEBO POSKYTNUTÝ TRETÍM OSOBÁM BEZ SÚHLASU 33art, s.r.o.
THIS DRAWING IS THE PROPERTY OF art style AND SHALL NOT BE USED OR REPRODUCED IN ANY MANNER OR GIVEN TO OTHERS WITHOUT PERMISION OF 33art.

33 art
ARCHITECTURE ATELIER
Štiavnička 99, 034 01 Ružomberok
+ 421 907 917 605, 33art@33art.sk

manager projektu	ing. Miloš STOPIAK
autor návrhu	ing. Miloš STOPIAK
zodpovedný projektant	mgr. art. Ivan HRČKA
vypracoval	ing. Miloš STOPIAK, ing. arch. Silvia LACOVÁ

stavba	**Stavebné úpravy a prístavba haly _rozšírenie baliarne**
objekt	
klient	**EQUUS a.s.** Hviezdna 38 821 06 Bratislava
miesto stavby	Vinica, parc.č.2010/2, 2010/4, ul.Cesta slobody 771/53 99128 Vinica
stupeň projektu	Projekt stavby_v rozsahu pre vydanie stavebného povolenia
časť projektu	Architektonické a stavebné riešenie
názov výkresu	rez A - A´ navrhovaný stav
poradové číslo	10

mierka	dátum	formát	file	archívne číslo
1:100	03/2022	2xA4		479_001-03-2022