N 04a,b

pôdorys zostavy

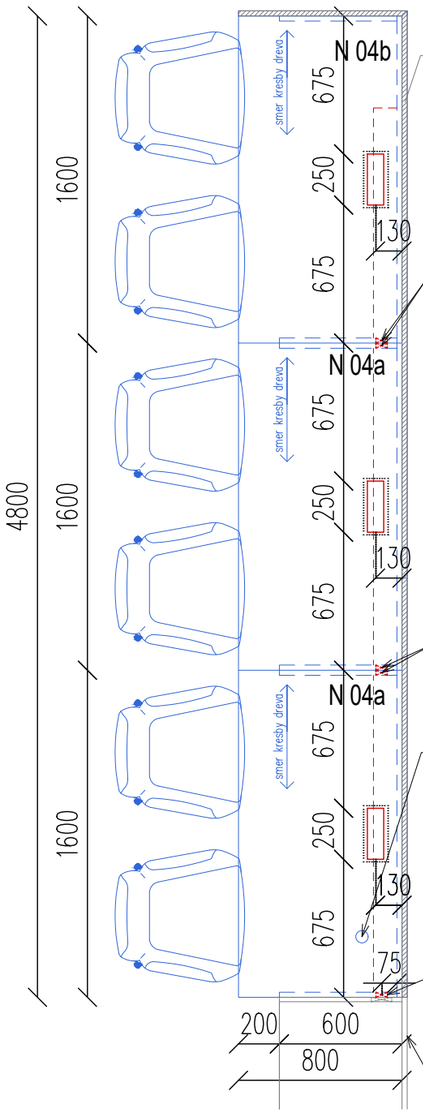

V BOČNICIACH VÝREZ PRIEMER 55MM, PRECHODKA NA KABELÁŽ, ČIERNA

V BOČNICIACH VÝREZ PRIEMER 55MM, PRECHODKA NA KABELÁŽ, ČIERNA

1xvýrez priemer 55mm – presné miesto bude zadefinované na stavbe

V BOČNICIACH VÝREZ PRIEMER 55MM, PRECHODKA NA KABELÁŽ, ČIERNA

prednášací pult pol.č.N05a,b

N 04a (2ks)

pôdorys

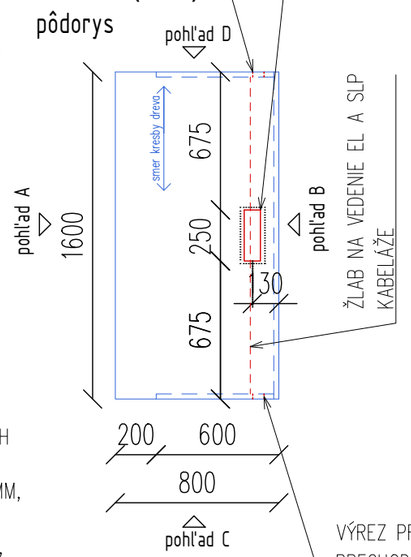

VÝREZ 263X108MM NA VÝKLOPNÚ ZÁSUVKU, 8 MODULOVÁ POP-UP, 054013+054008

VÝREZ PRIEMER 55MM, PRECHODKA NA KABELÁŽ, ČIERNA

ŽLAB NA VEDENIE EL A SLP KABELÁŽE

VÝREZ PRIEMER 55MM, PRECHODKA NA KABELÁŽ, ČIERNA

VÝREZ PRIEMER 55MM, PRECHODKA NA KABELÁŽ, ČIERNA

VÝREZ 263X108MM NA VÝKLOPNÚ ZÁSUVKU, 8 MODULOVÁ POP-UP, 054013+054008

ŽLAB NA VEDENIE EL A SLP KABELÁŽE

pohľad A

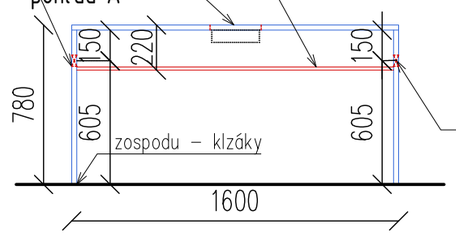

pohľad B

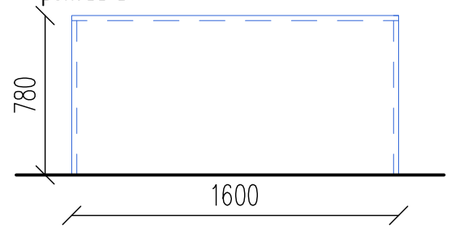

VÝREZ PRIEMER 55MM, PRECHODKA NA KABELÁŽ, ČIERNA

N 04b (1ks)

pôdorys

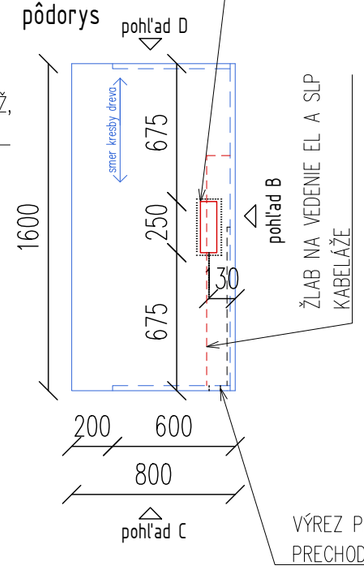

VÝREZ PRIEMER 55MM, PRECHODKA NA KABELÁŽ, ČIERNA

ŽLAB NA VEDENIE EL A SLP KABELÁŽE

VÝREZ 263X108MM NA VÝKLOPNÚ ZÁSUVKU, 8 MODULOVÁ POP-UP, 054013+054008

pohľad A

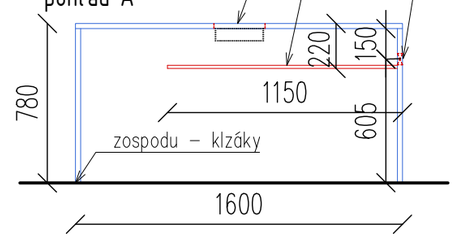

pohľad B

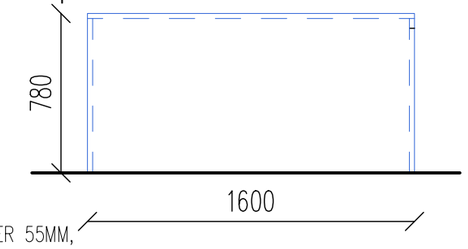

VÝREZ PRIEMER 55MM, PRECHODKA NA KABELÁŽ, ČIERNA

pohľad C

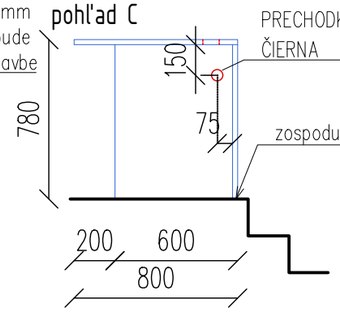

VÝREZ PRIEMER 55MM, PRECHODKA NA KABELÁŽ, ČIERNA

pohľad D

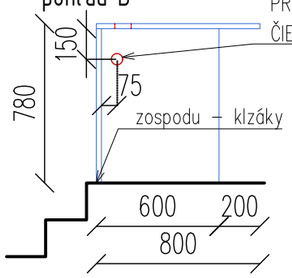

VÝREZ PRIEMER 55MM, PRECHODKA NA KABELÁŽ, ČIERNA

pohľad C

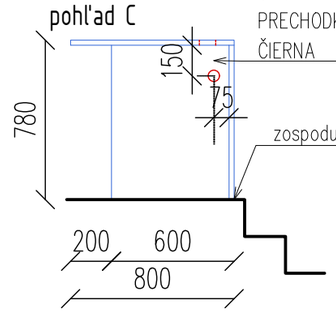

VÝREZ PRIEMER 55MM, PRECHODKA NA KABELÁŽ, ČIERNA

pohľad D

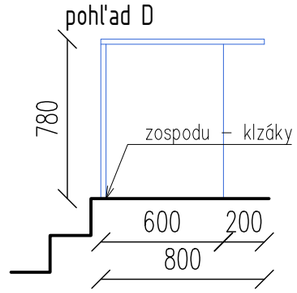

KATEDRA – STOLY

DOSKY DTDL hr. 25 mm, DUB VICENZA H3157 ST12

ABS HRANY 0,8 – 1 MM

HRANY OPÁSKOVAŤ – DUB VICENZA

el. zásuvky viď PD elektro

- VŠETKY NAVRHOVANÉ ZMENY A ÚPRAVY JE NUTNÉ PRED REALIZÁCIOU KONZULTOVAŤ S AUTOROM PROJEKTU
- PRED OBJEDNANÍM NÁBYTKOV A ZARIADENÍ JE NUTNÉ OVERIŤ VŠETKY ROZMERY NA STAVBE, VRÁTANE VÝVODOV NA INŠTALÁCIE
- NÁBYTKY - LEPENIE PUR LEPIDLOM (VODEODOLNÉ SPOJE) AJ NEPOHĽADOVÉ ČASTI
- DETAILNÝ POPIS ZARIADENIA - VIĎ. VÝKAZ VÝMER
- DIELENSKÚ DOKUMENTÁCIU JE ZHOTOVITEĽ POVINNÝ ZASLAŤ NA ODSÚHLASENIE AUTOROVI PROJEKTU
- VÝROBCA JE POVINNÝ SI PRISPOSOBIŤ ROZMERY A KONŠTRUKČNÉ RIEŠENIE NÁBYTKOV PODĽA TECHNICKÝCH PARAMETROV SPOTREBIČOV A ZARIADENI

PROJEKT: **REALIZAČNÝ PROJEKT INTERIÉROVÉHO ZARIADENIA TRENČIANSKA UNIVERZITA A. DUBČEKA V TRENČÍNE - AULA**			
MIESTO STAVBY: Trenčianska Univerzita A. Dubčeka v Trenčíne Študentská 1639/2, 911 50 Trenčín budova B, 1.NP, Z 03 Aula	OBJEDNÁVATEĽ: Trenčianska Univerzita A. Dubčeka v Trenčíne Študentská 1639/2, 911 50 Trenčín		Č.PROJEKTU.: **2024_03**
ZHOTOVITEĽ: PATY ZONE DESIGN, Slnečná 959/12, 018 51 Nová Dubnica, IČO: 54 266 157, IČ DPH: SK2121618686, www.patyzone.sk	ARCHITEKT: Ing. arch. Patrícia Žovincová		FORMÁT: **2 x A4**
	ZODPOVEDÝ PROJEKTANT: Ing. arch. Patrícia Žovincová		MIERKA **1:30**
	VYPRACOVAL: Ing. arch. Patrícia Žovincová, Charlotte Chupáčová		DÁTUM.: **apríl 2024**

STUPEŇ PD:	DOKUMENTÁCIA PRE REALIZÁCIU	VÝKRES Č.: **04**	REVÍZIA: **R00**
PROFESIA:	ARCHITEKTÚRA - INTERIÉR		
NÁZOV:	Výkres nábytkov na mieru - p.č. N04a,b		

VŠETKY PRÁVA SÚ VYHRADENÉ. TENTO VÝKRES A VŠETKY INFORMÁCIE KTORÉ OBSAHUJE SÚ MAJETKOM "PATYZONE DESIGN s.r.o." A NEMÔŽU BYŤ KOPÍROVANÉ, REPRODUKOVANÉ, POUŽITÉ ALEBO ZMENENÉ CELKOVO ALEBO ČIASTOČNE NA ÚČELY INÉ AKO TIE, PRE KTORÉ BOL VÝKRES VYHOTOVENÝ BEZ PREDCHÁDZAJÚCEJ AUTORIZÁCIE V PÍSOMNEJ PODOBE VYDANEJ AUTOROM PROJEKTU