POZDĹŽNY POHĽAD
M 1:50
ZÁBRADLIE

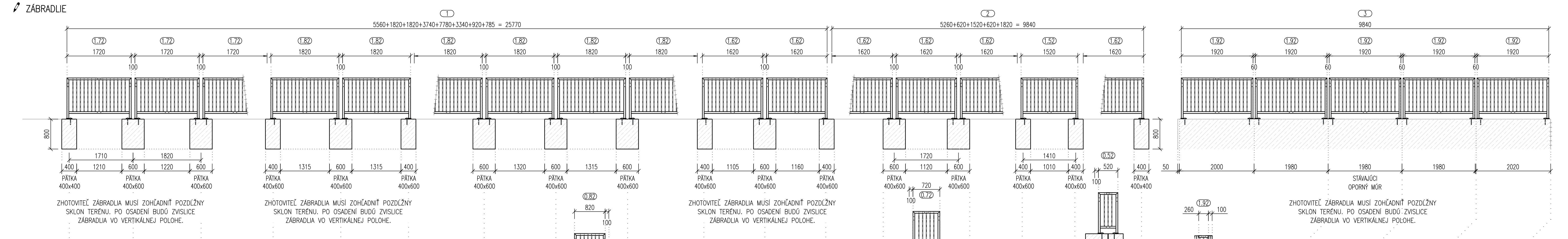

PÔDORYS
M 1:50
ZÁBRADLIE

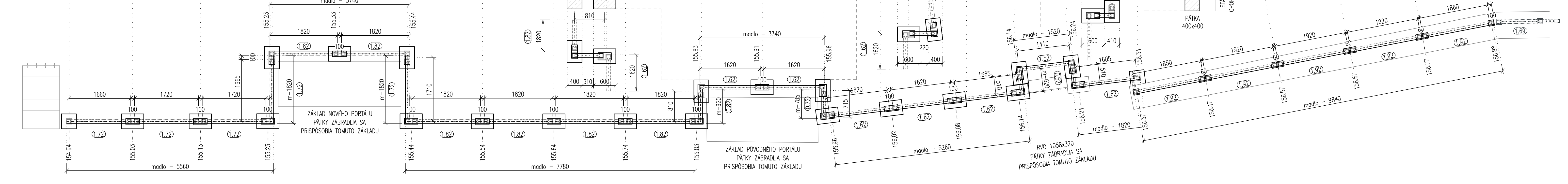

POZDĹŽNY POHĽAD
M 1:50
ZÁBRADLIE

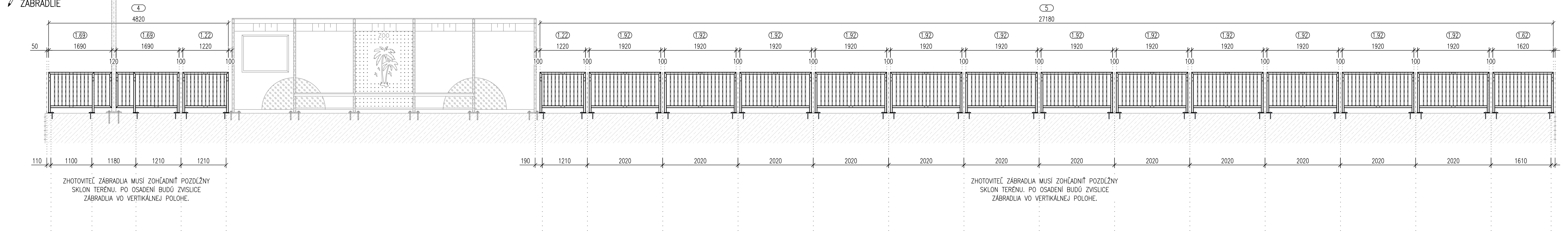

PÔDORYS
M 1:50
ZÁBRADLIE

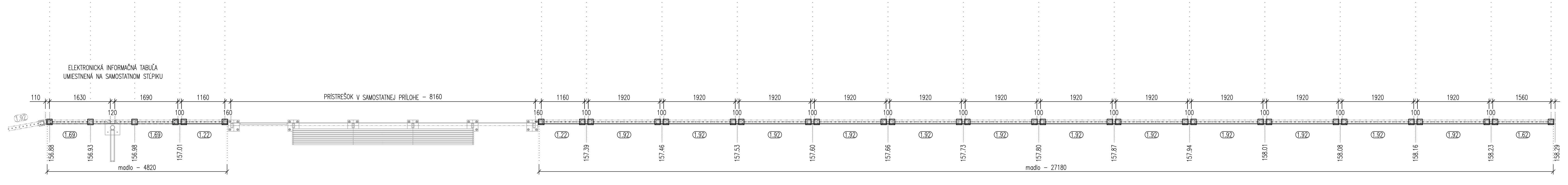

POZDĹŽNY POHĽAD
M 1:50
ZÁBRADLIE

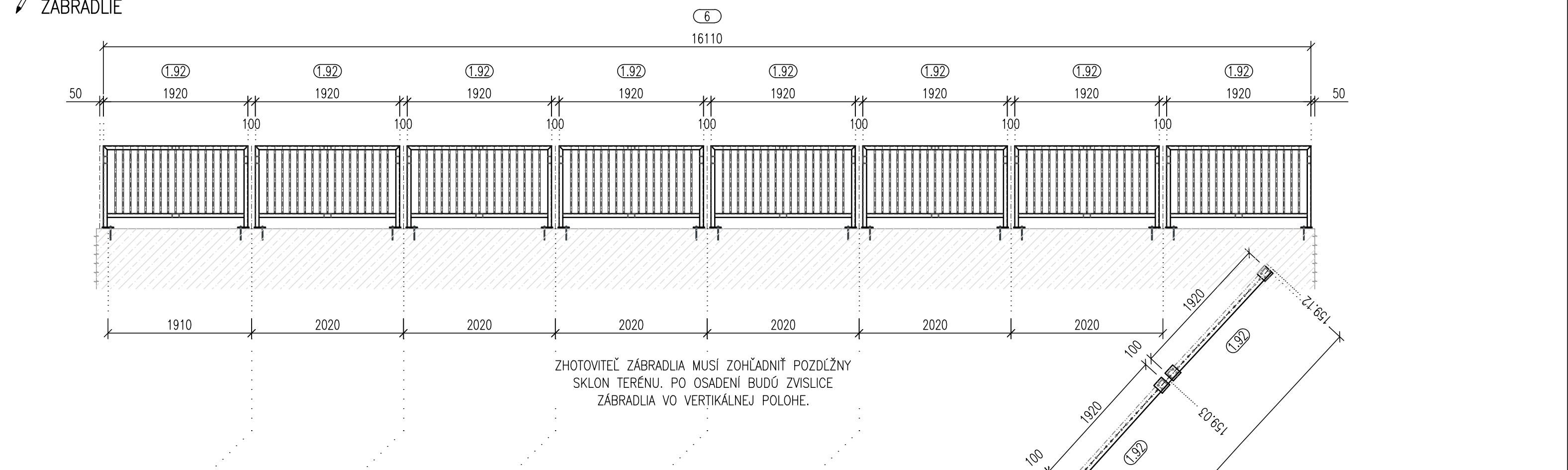

PÔDORYS
M 1:50
ZÁBRADLIE

PÔDORYS
M 1:50
ZÁBRADLIE

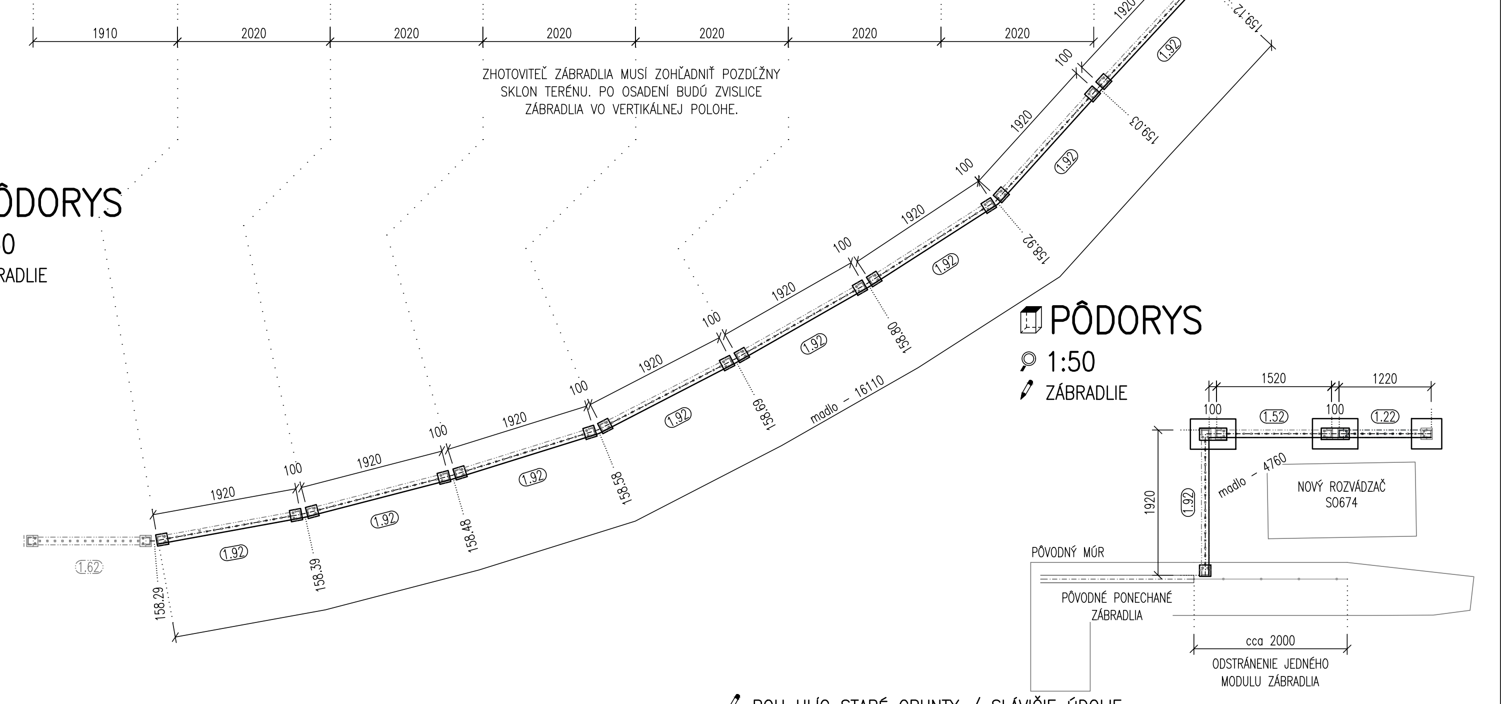

ROH ULÍC STARÉ GRUNTY / SLÁVIČIE ÚDOLIE

PRIEČNY REZ
M 1:20
NOVÉ ZÁBRADLIE – NA MÚRE

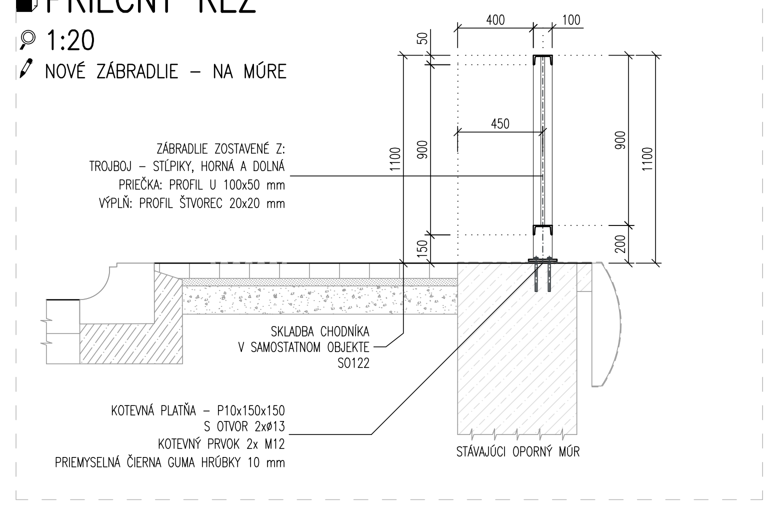

PRIEČNY REZ
M 1:20
NOVÉ ZÁBRADLIE – MIMO MÚRU

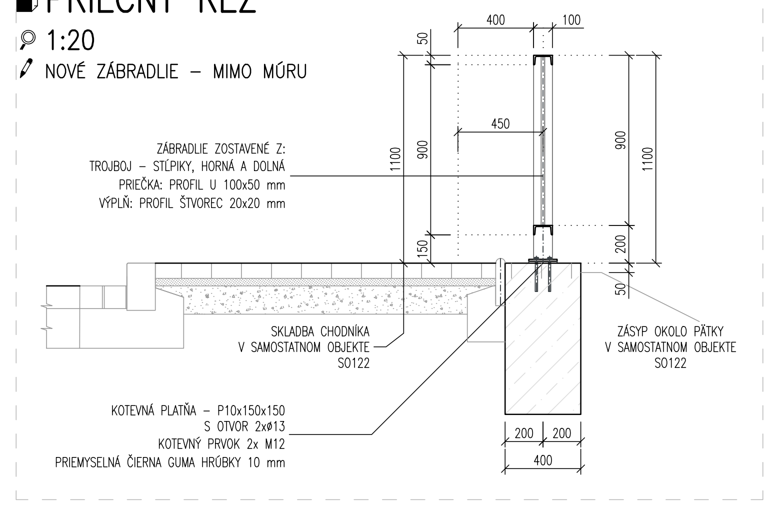

POZDĹŽNY POHĽAD
M 1:20
ZÁBRADLIE TYP: 1.92
25 ks + 1 ks

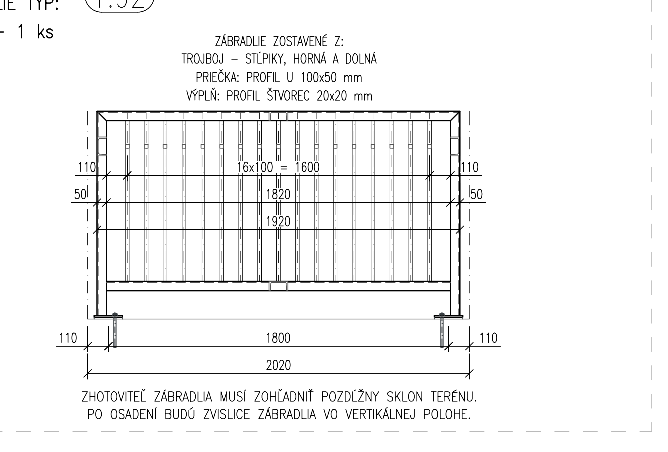

POZDĹŽNY POHĽAD
M 1:20
ZÁBRADLIE TYP: 1.72
5 ks

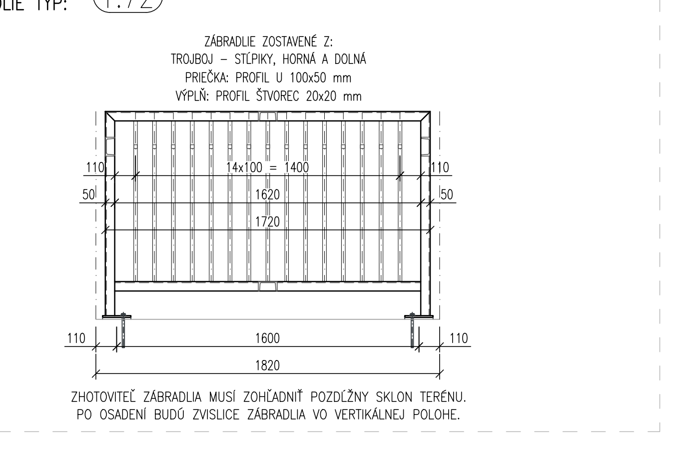

POZDĹŽNY POHĽAD
M 1:20
ZÁBRADLIE TYP: 1.62
7 ks

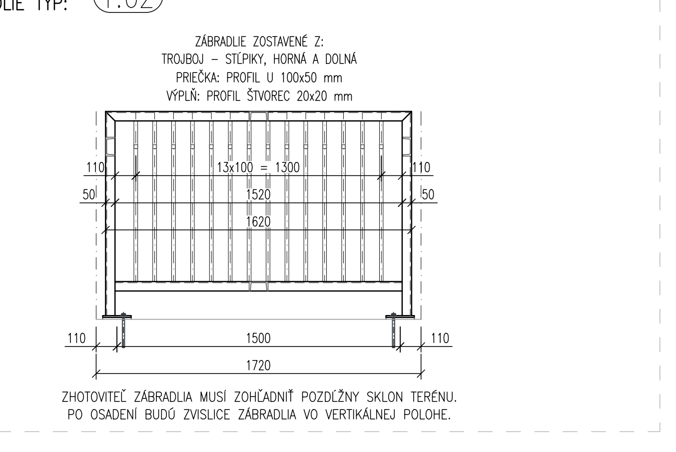

POZDĹŽNY POHĽAD
M 1:20
ZÁBRADLIE TYP: 1.22
2 ks + 1 ks

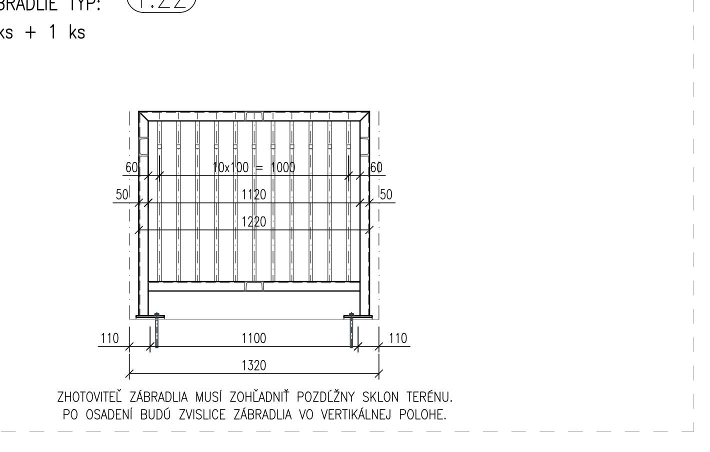

DETAIL
M 1:5
DETAIL KOTVENIA – LINEÁRNE

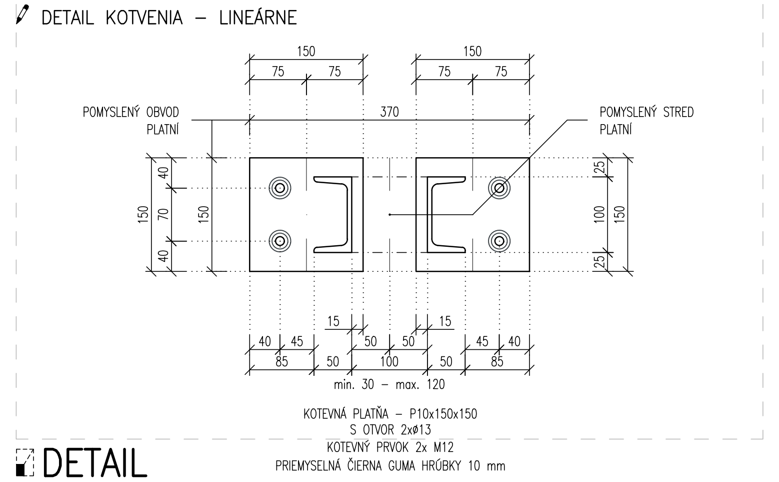

DETAIL
M 1:10
DETAIL PÄTKY – 400x400 – 800 mm
2 ks + 1 ks

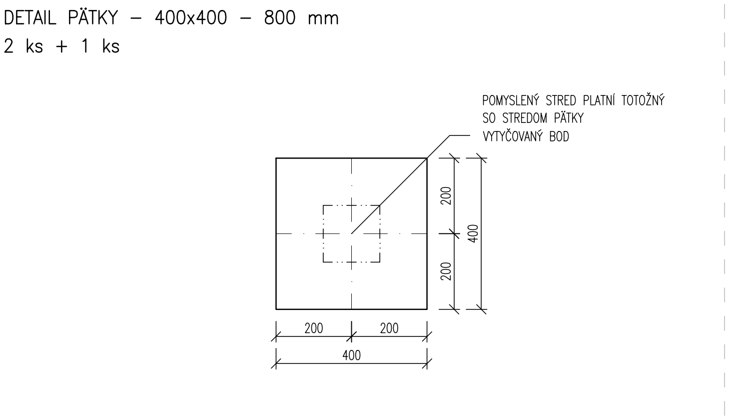

DETAIL
M 1:10
OPRAVA POVRCHU MÚRA

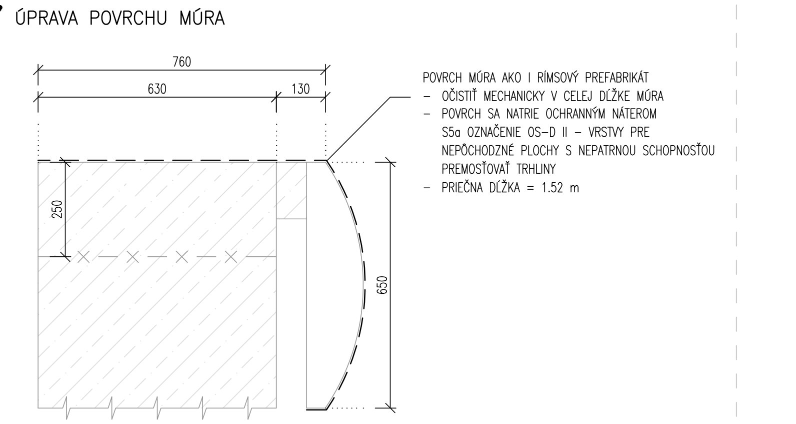

PRIEČNY REZ
M 1:20
PÔVODNÉ ZÁBRADLIE – NA MÚRE

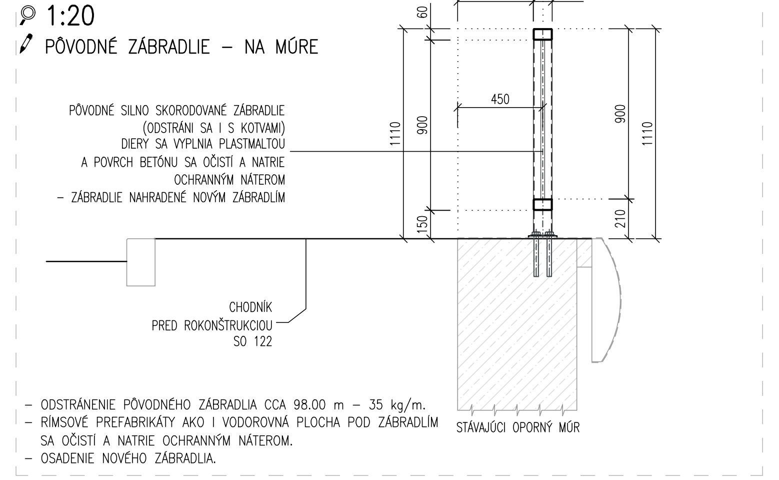

PRIEČNY REZ
M 1:20
PÔVODNÉ ZÁBRADLIE – NA MÚRE

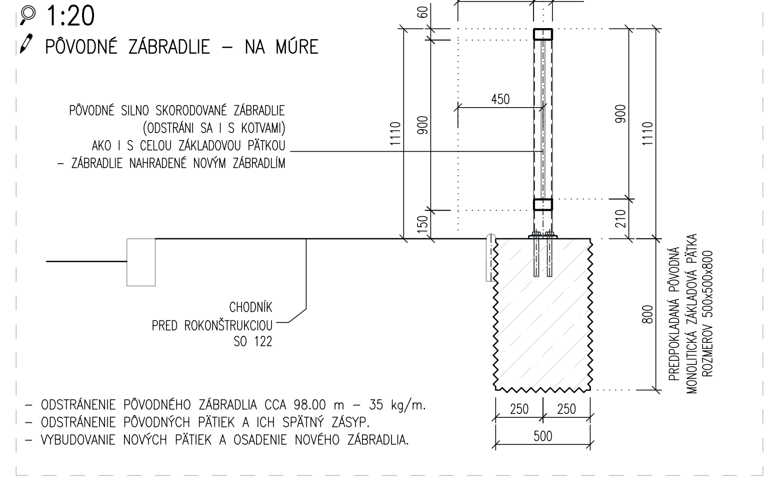

POZDĹŽNY POHĽAD
M 1:20
ZÁBRADLIE TYP: 1.82
6 ks

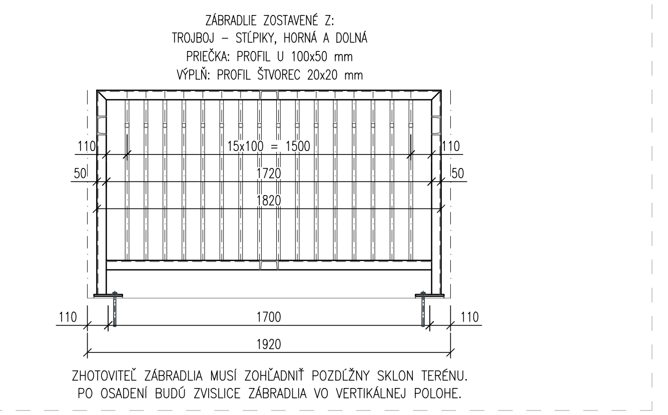

POZDĹŽNY POHĽAD
M 1:20
ZÁBRADLIE TYP: 1.69
2 ks

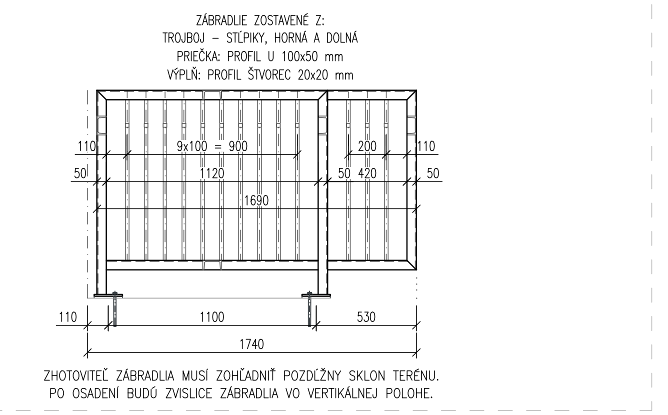

POZDĹŽNY POHĽAD
M 1:20
ZÁBRADLIE TYP: 1.52
1 ks + 1 ks

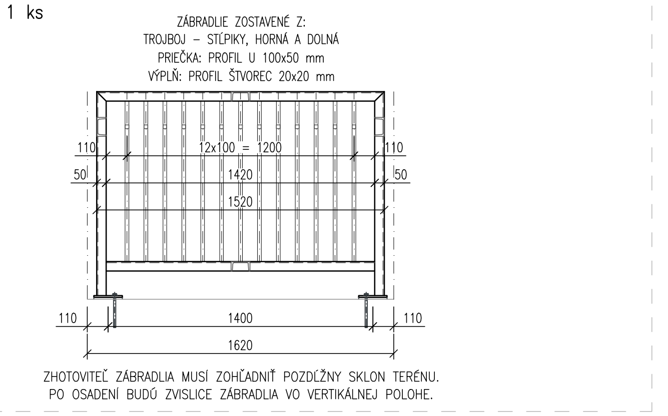

POZDĹŽNY POHĽAD
M 1:20
ZÁBRADLIE TYP: 0.82 1 ks; 0.72 1 ks; 0.52 2 ks

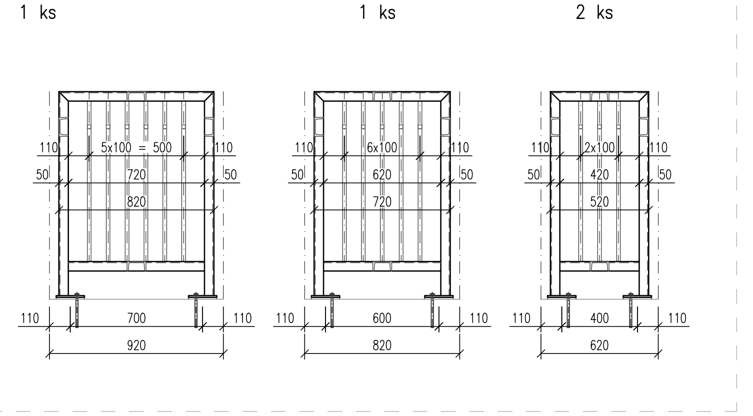

DETAIL
M 1:5
DETAIL KOTVENIA – KOLMÉ

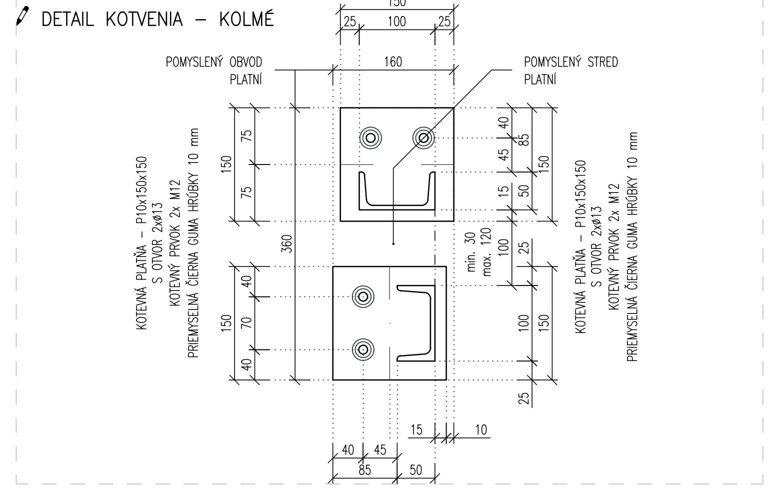

DETAIL
M 1:10
DETAIL PÄTKY – 400x600 – 800 mm
21 ks + 2 ks

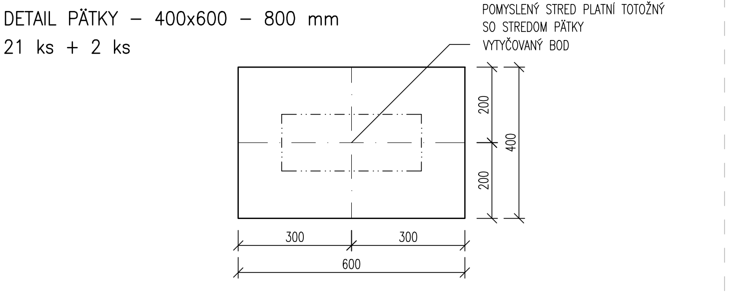

OZNAČENIE POUŽITÝCH MATERIÁLOV

TYP KONŠTRUKCIE	MATERIÁL
ZÁKLADOVÁ PÄTKA	STN EN 206+A2 – C16/20 – nekonštrukčný – odolnosť voči zmrazovaniu a rozmrazovaniu 25 cyklov (T25)

POZNÁMKA : PRE HODNOTY MODULOV PRUŽNOSTI JEDNOTLIVÝCH PEVNOSTNÝCH TRIED BETÓNOV, SA SPLNIA USTANOVENIA V ZMYSLE STN EN 1992–1–1 (ČL. 3.1.3, TAB. 3.1).

POZNÁMKY:

TENTO VÝKRES SLÚŽI AKO PODKLAD PRE VYPRACOVANIE VÝROBNO TECHNICKEJ DOKUMENTÁCIE V ŽIADNOM PRÍPADE NENAHRADZUJE DIELENSKÚ DOKUMENTÁCIU.

1. NÁVRH ZÁBRADLIA SPLŇUJE PODMIENKY PODĽA TKP 10 (účinnosť od: 01. 06. 2019).
2. JEDNOTLIVÉ ČASTI ZÁBRADLIA SA BUDÚ SPÁJAŤ KONŠTRUKČNÝMI ZVARMI PODĽA NORMY STN EN 1993–1–8.
3. VŠETKY HRANY PRED PREVEDENÍM PKO ZAOBLIŤ POLOMEREM 3 mm.
   ZVARY: STĹPIKY – HR. 4 mm; ZVISLICE – HR. 3 mm. ICH POPIS BUDE SÚČASŤOU VTD.
4. KOTVENIE PRVKU JE CERTIFIKOVANÝ SYSTÉM KOTVENIA KONŠTRUKCIE DO BETÓNU POMOCOU CHEMICKÝCH KOTIEV A JE SÚČASŤOU DODÁVKY ZÁBRADLIA AKO I STATICKÝ POSUDOK.
5. KOTEVNÉ DOSKY STĹPIKOV ZÁBRADLIA BUDÚ KOTVENÉ CEZ PRIEMYSELNÚ ČIERNU GUMU HR. 10 mm.
6. ZÁBRADLIE SA NACHÁDZA V PREMENNOM POZDĹŽNOM SKLONE. STĹPIKY ZÁBRADLIA BUDÚ OSADENÉ VO ZVISLEJ POLOHE TJ. ZHOTOVITEĽ ZÁBRADLIA MUSÍ ZOHĽADNIŤ POZDĹŽNY SKLON TERÉNU. PO OSADENÍ BUDÚ ZVISLICE ZÁBRADLIA VO VERTIKÁLNEJ POLOHE.
7. FAREBNÁ ÚPRAVA OPLOTENIA RAL 7016 – ANTRACIT.
8. PRESNOSŤ OSADENIA PODĽA TKP kapitola 9.3:
   VÝŠKOVÁ TOLERANCIA MADLA ±10 mm; SMEROVÁ TOLERANCIA ±25 mm; TOLERANCIA PRI VÝROBE ±3 mm.
9. MINIMÁLNA ŽIVOTNOSŤ ZÁBRADLIA AKO CELKU – 30 ROKOV.

PROTIKORÓZNA OCHRANA:

PROTIKORÓZNA OCHRANA PODĽA TP 068 (účinnosť od: 15. 12. 2016)
PRÍPRAVA POVRCHU Sa2 ½ /Be sweeping

ŽIAROVÉ ZINKOVANIE PONOROM	Žz	80 μm
MEDZINÁTER	EP	100 mikrom
VRCHNÝ NÁTER	PUR	80 mikrom

MATERIÁL:

STN EN 10024; 10025–2:

KONŠTRUKČNÁ OCEĽ: S 235 JR, 8.8, VÝROBNÁ SKUPINA EXC2 PODĽA STN EN 1090–2

EURÓPSKA ÚNIA
Kohézny fond
OP Integrovaná infraštruktúra 2014 – 2020
MINISTERSTVO DOPRAVY SLOVENSKEJ REPUBLIKY

E SO 302

SÚRADNICOVÝ SYSTÉM: S–JTSK v realizácii JTSK
VÝŠKOVÝ SYSTÉM: Bpv

NÁZOV STAVBY	**Trolejbusové trate v Bratislave, Nová trolejbusová trať Patrónka - Riviéra**		
STAVEBNÍK	BRATISLAVA	Hlavné mesto Slovenskej republiky Bratislava Primaciálne námestie č.1, 814 99 Bratislava	
OBJEDNÁVATEĽ DOKUMENTÁCIE	DOPRAVNÝ PODNIK BRATISLAVA	Dopravný podnik Bratislava, a.s. Olejkárska č.1, 814 52 Bratislava	
PROJEKTANT	DOPRAVOPROJEKT	DOPRAVOPROJEKT, a.s. Kominárska 141/2,4 832 03 Bratislava – mestská časť Nové Mesto	
	HLAVNÝ INŽINIER PROJEKTU	Ing. Marta KODAJOVÁ	PODPIS
	ČÍSLO ZÁKAZKY	7859–00	
PROJEKTANT OBJEKTU	DOPRAVOPROJEKT	DOPRAVOPROJEKT, a.s., divízia Bratislava I, Kominárska 141/2,4, 832 03 Bratislava	
	ZODPOVEDNÝ PROJEKTANT	Ing. Rudolf VOLETZ	
	VYPRACOVAL	Ing. Josef KOPECKÝ	
	KONTROLOVAL	Ing. Marta KODAJOVÁ	
	IDENTIFIKAČNÉ ČÍSLO PRÍLOHY	TTPRB–DRS–C–E000–30200–008–X	

KRAJ: BRATISLAVSKY KATASTRÁLNE ÚZEMIE: Karlova Ves, Staré Mesto	OKRES: Bratislava I, MČ – Staré Mesto Bratislava IV, MČ – Karlova Ves	DÁTUM	12.2024
NÁZOV ČASTI	ZARIADENIA ZASTÁVOK TROLEJBUSOVEJ TRATE	FORMÁT	10x2 A4
		MIERKA	1:50,1:20,1:10,1:5
		STUPEŇ PD	DRS
		Č. ZÁKAZKY	7859–00
	ZASTÁVKA D – ZÁBRADLIE ZOO – SMER HABÁNSKY MLYN	Č. SÚPRAVY	Č. PRÍLOHY 8