REZ A - A

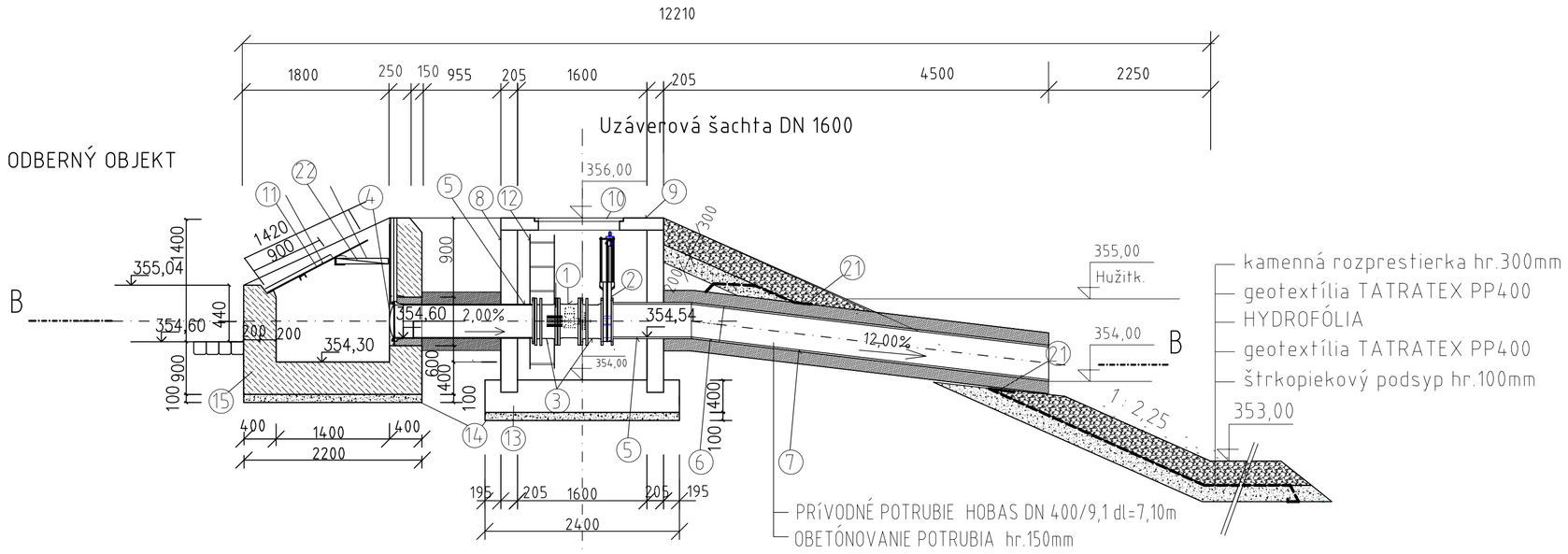

1. REGULAČNÁ KLAPKA E-S301- DN 400, PN 16, S EL.POHONOM
2. PLATŇOVÝ POSÚVAČ HAWLE Nr 3600 DN 400, PN 6
3. MONTÁŽNA VLOŽKA DN 400 2 KS
4. KANALIZAČNÝ POSÚVAČ RUČNÝ DN 400
5. HOBAS PRÍRUBOVÁ RúRA DN 400 L=1600+1000
6. HOBAS KOLENO HRDLOVÉ 7° - DN 400
7. RÚRA HLADKÁ HOBAS DN 400 L=4000
8. RÚRA ŽEL. BETÓNOVÁ TZR 131-160 L= 2000
9. ŽEL. BETÓNOVÁ ZÁKRYTOVÁ DOSKA D 2010/150 mm S OTVOROM NA POKLOP
10. OCELOVÝ POKLOP Z RYHOVANÉHO PLECHU D1000 mm hr. 8 mm UZAMYKATEĽNÝ
11. OCELOVÉ HRABLICE S ÚLOŽNÝM PRAHOM 2 ks
12. OCELOVÝ REBRÍK L= 1800 mm
13. ŠACHTOVÉ DNO ŽEL. BETONOVÉ VXA3-20/25 HR. 400 : 2400X2400x400 mm
14. ŠTRKOPIESKOVÉ LÓŽKO HR. 100
15. ODBERNÝ OBJEKT ŽEL. BETON. VXA3-C20/25
16. MERNÁ ŠACHTA - RÚRA ŽEL. BETÓNOVÁ TZR 119-100 L= 2400 mm
17. ZÁKRYTOVÁ DOSKA d=1220/150 mm S OCELOVÝM POKLOPOM d 600 mm
18. VTOKOVÝ OBJEKT ŽEL. BETON. VXA3-C20/25
19. ŠACHTOVÉ DNO ŽEL. BETONOVÉ VXA3-20/25 HR. 400 mm, stena hr.300 mm : d=1600 mm
20. GUMOVÝ PÁS T20 š. 200 mm TESNENIE PRAC. SKÁR
21. NAPOJENIE IZOLÁCIE NA PRIECNY OBJEKT - VID DETAIL
22. STROPNÁ DOSKA PZD 302n-150 -3 ks

PODORYSNÝ REZ B-B

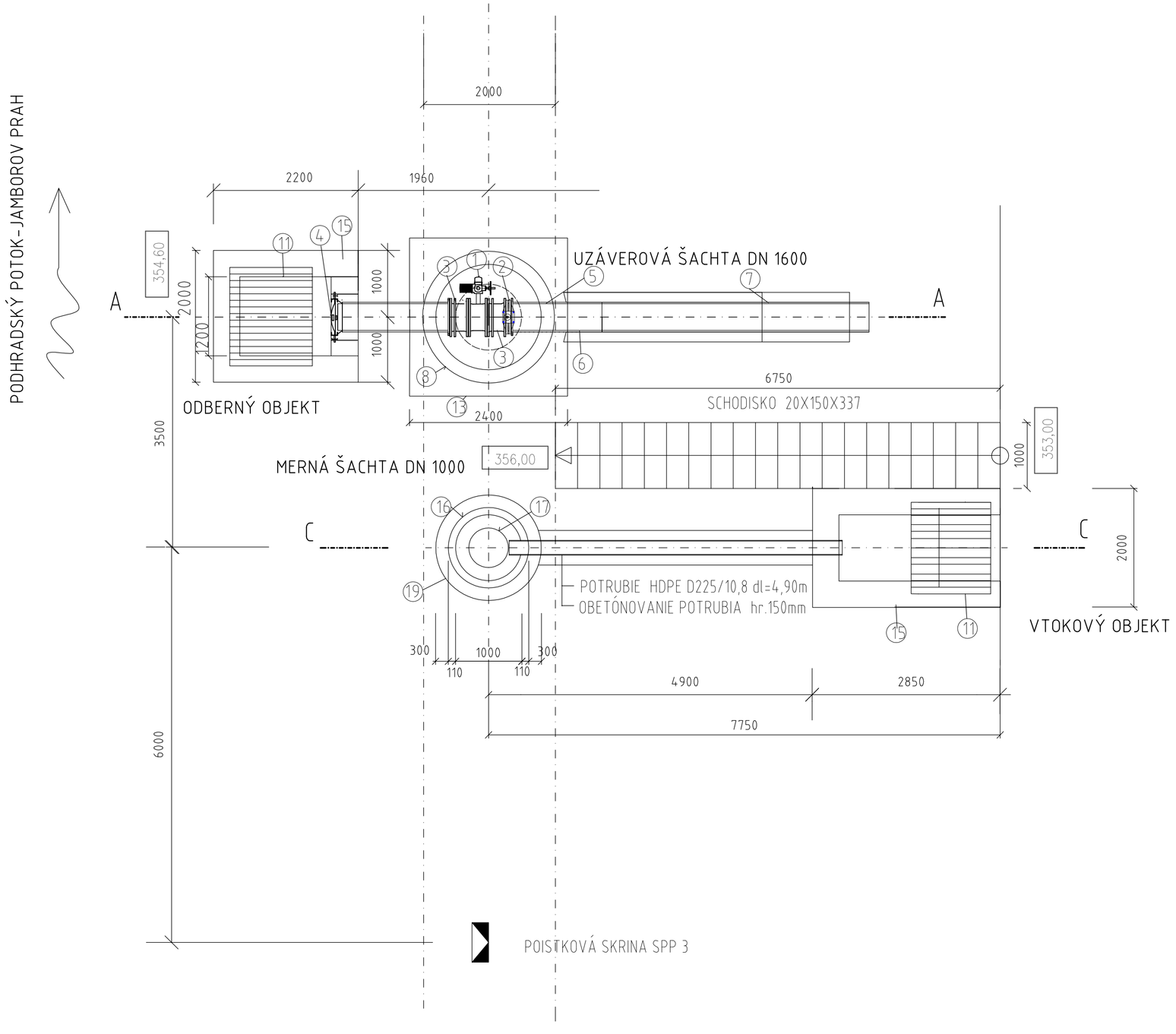

REZ C-C

Merná šachta DN 1000

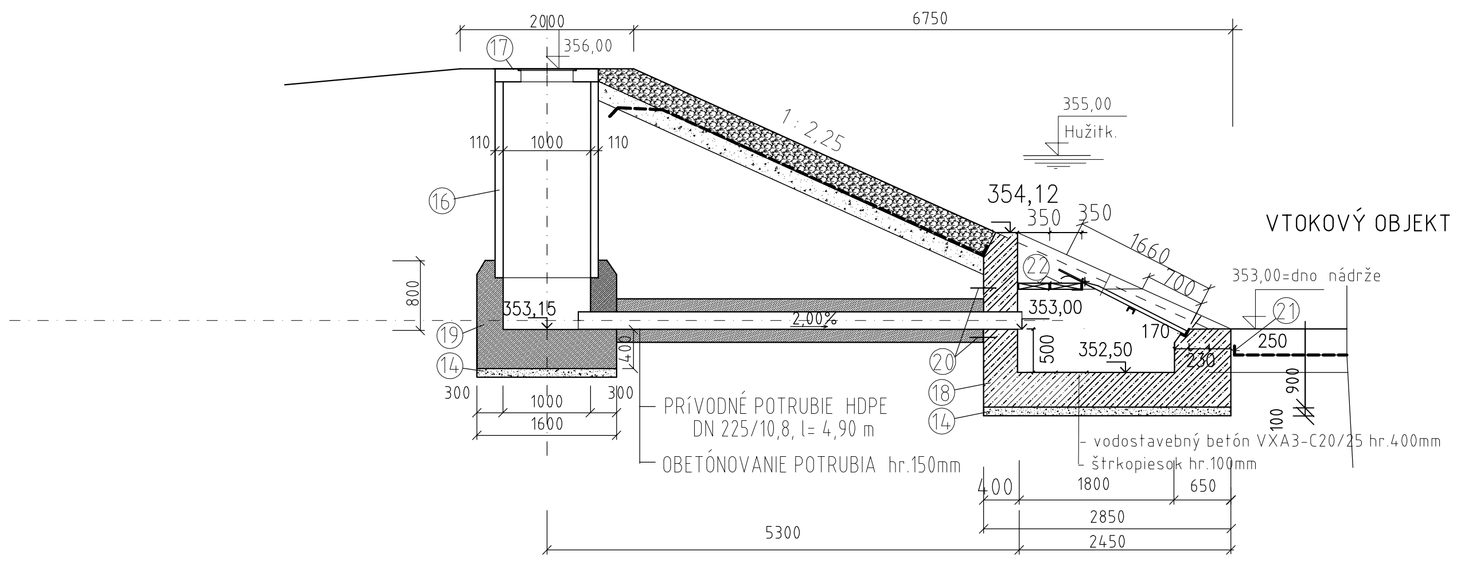

ZODPOVEDNÝ PROJEKTANT: ING. MATULÍK ŠTEFAN		AGROPROJEKT Nitra s.r.o. Chrenovská 32 949 01 Nitra
VYPRACOVAL : BARUSOVÁ ZUZANA		
INVESTOR : LESNÉ HOSPODÁRSTVO ČIERNY VRCH, s.r.o.		
OKRES, KRAJ : Púchov, Trenčiansky kraj		
MIESTO STAVBY : k.ú.Košecké Podhradie, časť Kopec		
NÁZOV STAVBY: Kulminačná nádrž Šivarina	STUPEŇ PD	DSP
	FORMÁT	8 A4
	DÁTUM	06/2015
	MIERKA	1:50
OBSAH: ODBERNÝ A NÁPUSTNÝ OBJEKT	Č. VÝKRESU	7.