STROP 1.NP KONŠTRUKČNÝ M 1:50

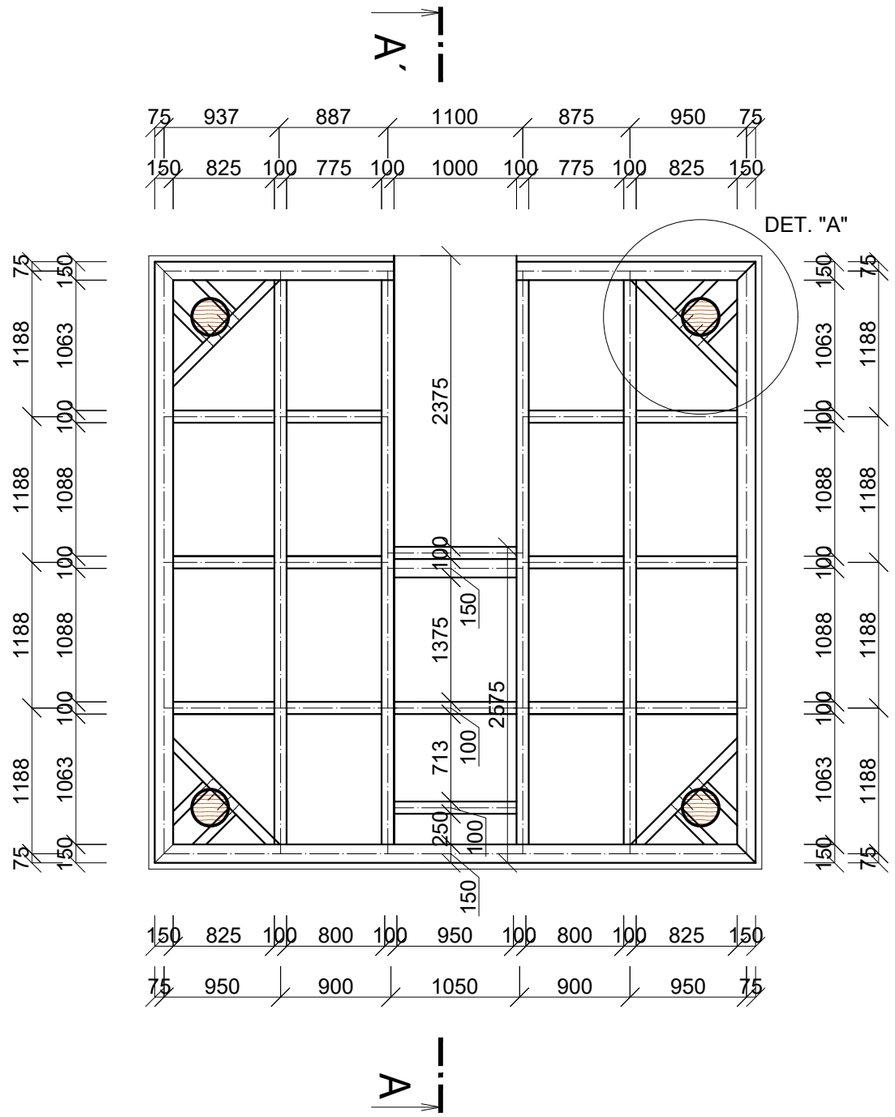

DETAIL "A" M 1:25

UKOTVENIE STROPNEJ KONŠTRUKCIE K NOSNÉMU STĹPU

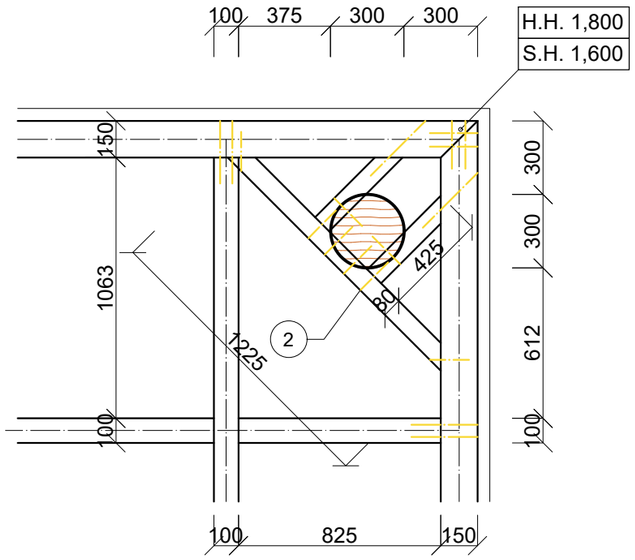

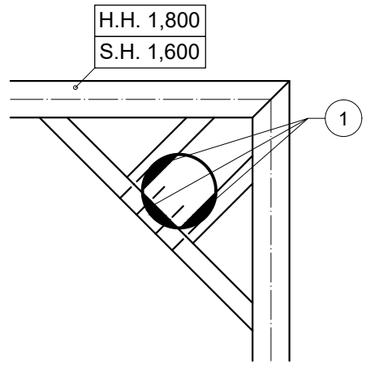

LEGENDA

1. ZÁREZ DO NOSNÉHO STĹPA
2. PRISKUTKOVNIE DREVENÝMI VRUTMI TYP HAŠPL
   Vrut konštrukčný s tanierovou hlavou TX40

ZODP. PROJEKTANT	VYPRACOVAL:	KRESLIL:			
Ing. Daniel Lecák	Ing. Daniel Lecák	Ing. Daniel Lecák			
STAVEBNÍK: LESNÉ HOSPODÁRSVO ČIERNY VRCH, s.r.o.					
MIESTO STAVBY: PARC. Č. 1013/2 K.Ú., VEĽKÉ KOŠECKÉ PODHRADIE					
NÁZOV STAVBY: ROZHĽADŇA sv. HUBERT			STUPEŇ :	ZSDP	PARÉ Č.
			DÁTUM :	AUGUST 2022	
			MIERKA :	1:50	
			FORMÁT :	2xA4	
			ZÁK. ČISLO :	8_02_08_2022	
ARCH. ČÍSLO	OBSAH VÝKRESU: PÔDORYS STROPNEJ KONŠTRUKCIE		PROFESIA: KPS		PRO. Č. 04