VÝKAZ INTERIÉROVÝCH ZASKLENÝCH STIEN

POL.Č.	SCHÉMA:	POPIS:	PODLAŽIE	POČET
Zs01 / -			1.PP	-
			1.NP	1
			2.NP	-
			STRECHA	-
			SPOLU	1

INTERIÉROVÁ ZASKLENÁ STENA:

STAVEBNÝ OTVOR:	6155x2500mm
ROZMER DVOJKRÍDLA:	1800x2400mm
PLOCHA SPOLU:	**SPOLU =15,39m2**
VÝPLŇ:	IZOLAČNÉ DVOJSKLO Bezpečnostné VSG sklo s min. hr. PVB fólie 0,76mm/ bezpečnostné ESG sklo
ZÁRUBEŇ / RÁM:	RÁMOVÝ SYSTÉM
MATERIÁL A POVRCH:	HLINÍK (elox. hliník)
FAREBNOSŤ:	BÉŽOVOČERVENÁ, RAL - 3012
KOVANIE:	KĽUČKA-KĽUČKA
ZÁMOK:	BEZPEČNOSTNÝ VLOŽKOVÝ
PRAH:	-
NEPRIEZVUČNOSŤ /dB/:	bez požiadavky
SÚČ. PRECHODU TEPLA:	-
POŽIARNA ODOLNOSŤ:	-

POZNÁMKA:
- ROZŠIROVACIE PROFILY A KONŠTRUKČNÉ DOSKY- SÚČASŤ DODÁVKY
-OKAPOTOVANIE STĹPA JAKEL VO FARBE RÁMU- SÚČASŤ DODÁVKY
- PRED VÝROBOU ZAMERAŤ!

Pôdorys 1.NP

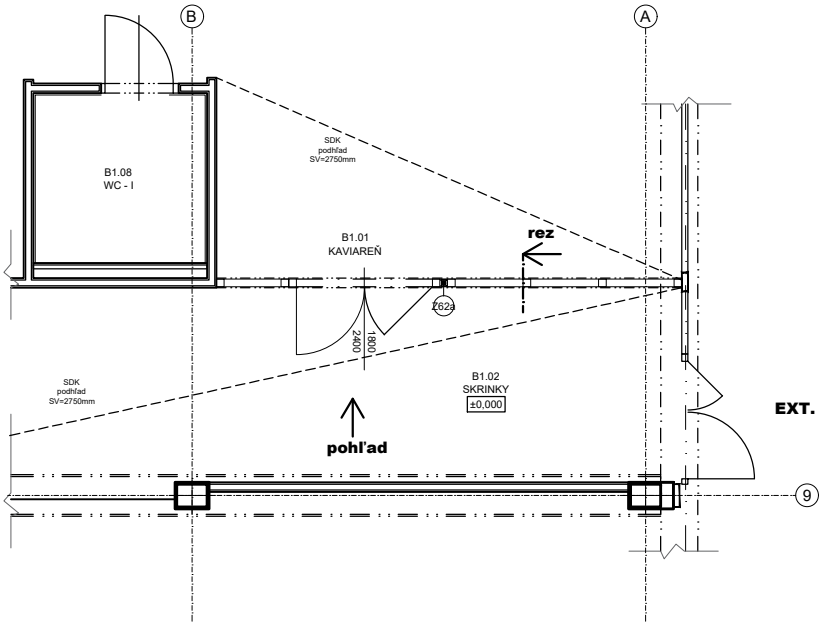

Pohľad

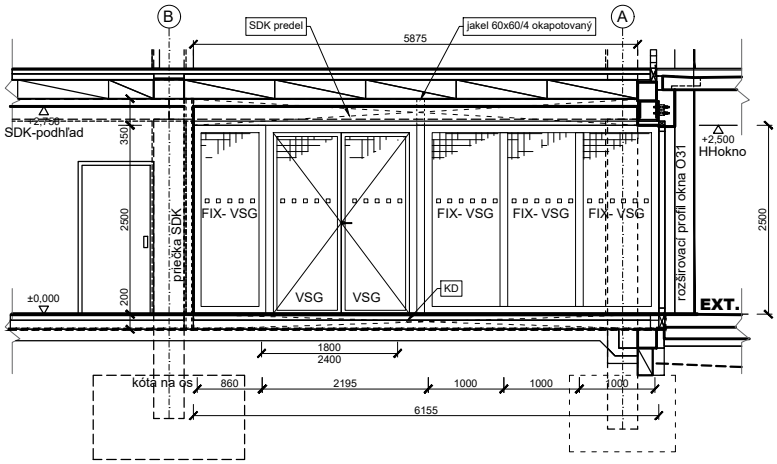

Rez

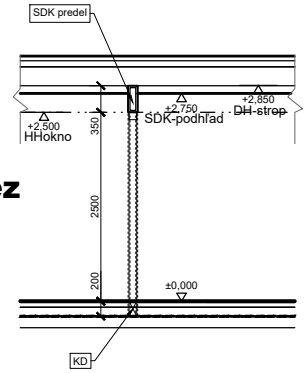

KD – konštrukčná doska