# VÝKRES TVARU 1. NADZEMNÉHO PODLAŽIA M 1:50

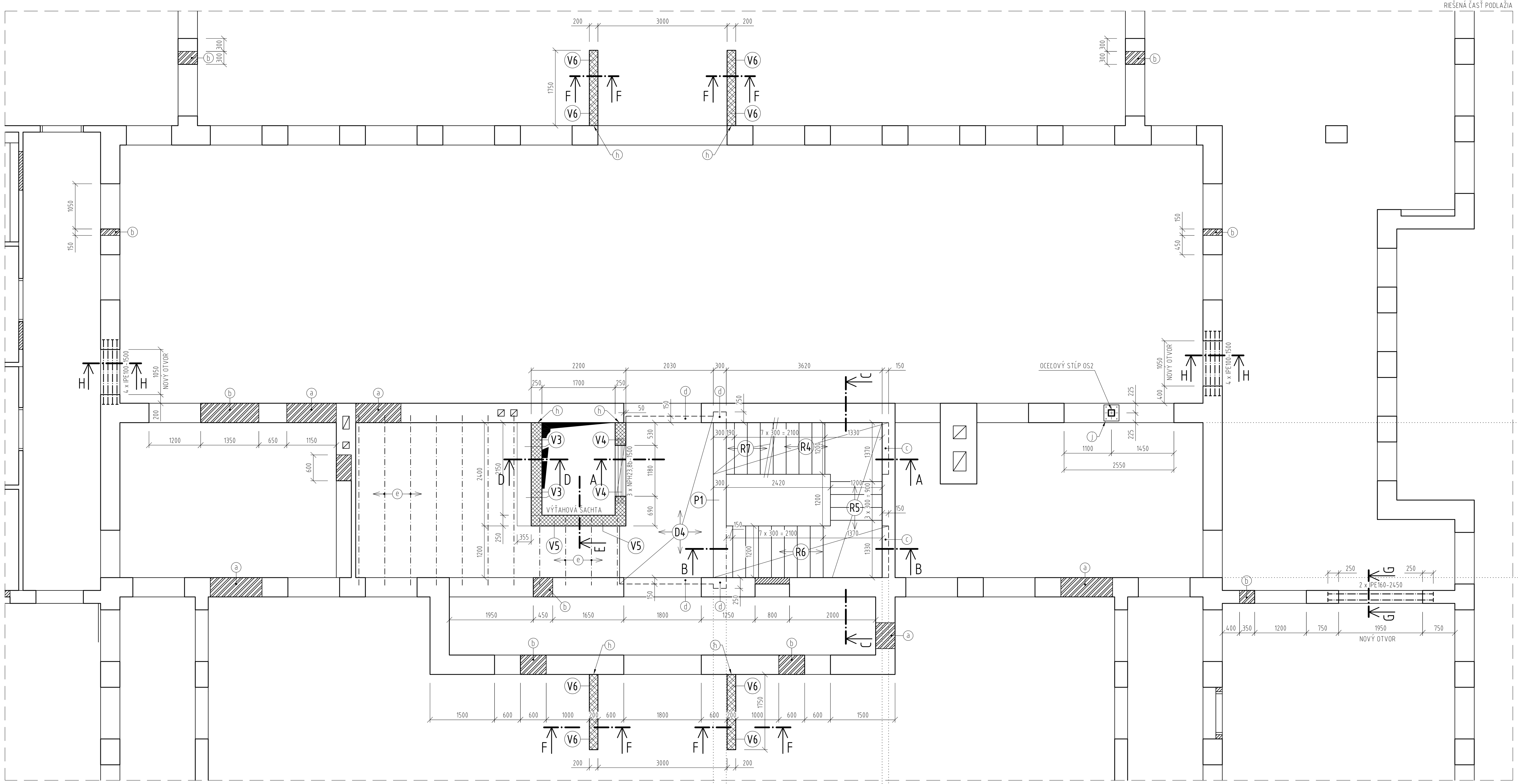


## REZ D-D M 1:25

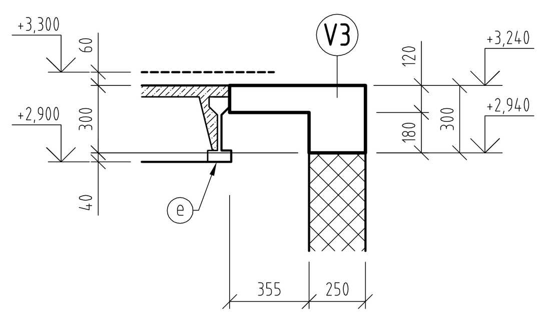

## REZ E-E M 1:25

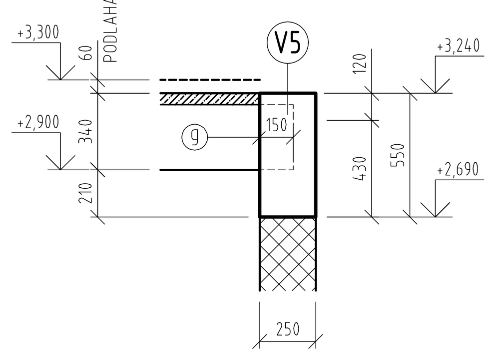


## REZ F-F M 1:25

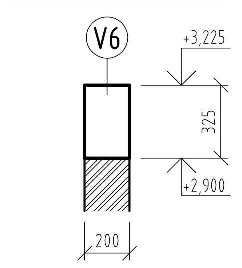

## REZ A-A M 1:50

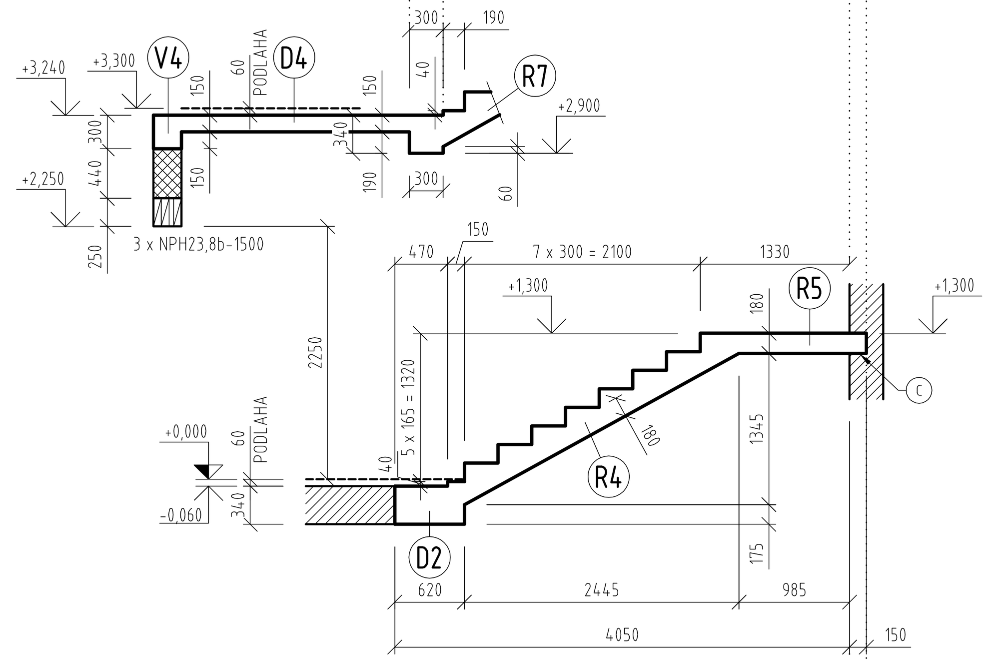


## REZ B-B M 1:50

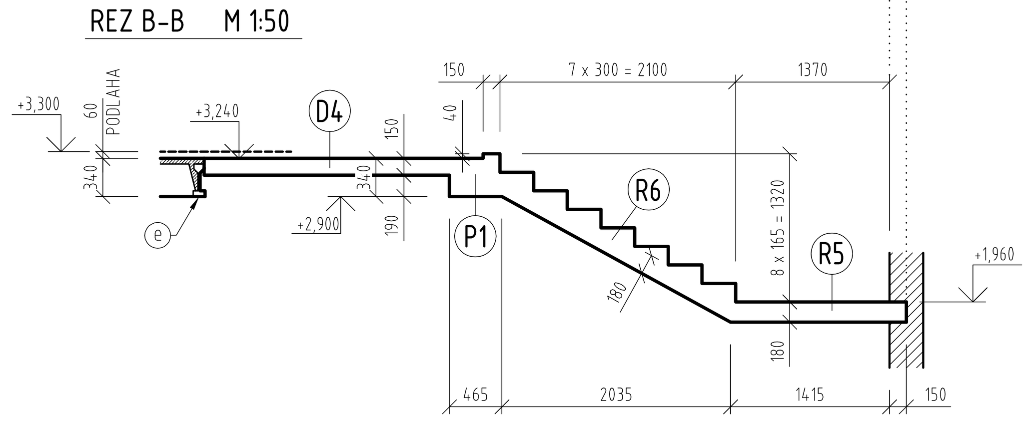


## REZ G-G M 1:25

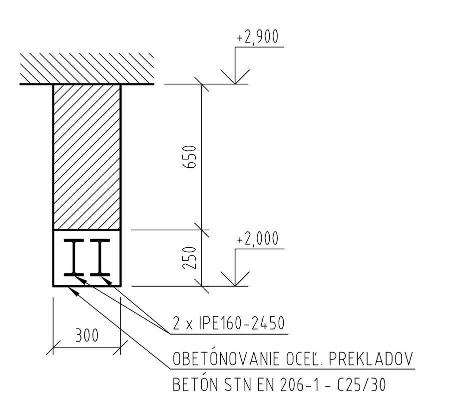


## REZ H-H M 1:25

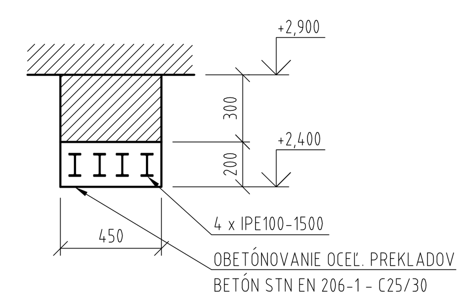


## REZ C-C M 1:50

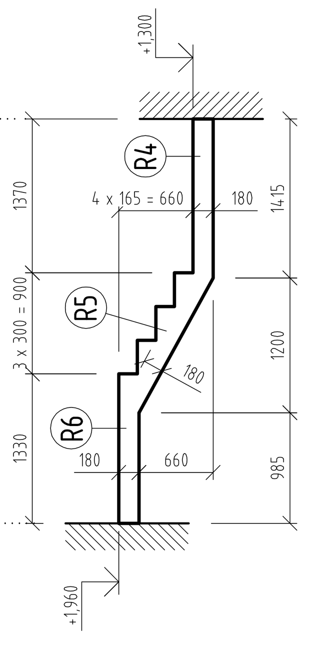

## VÝKAZ PREKLADOV Z OCEĽOVÝCH VALCOVANÝCH PROFILOV Z OCELE TRIEDY S235JRG2

| PROFIL | DĹŽKA [MM] | POČET KUSOV | HMOTNOSŤ SPOLU [KG] |
|---|---|---|---|
| IPE 100 | 1500 | 8 | 97,2 |
| IPE 160 | 2450 | 2 | 77,5 |
| | | | SPOLU 174,7 KG |

## VÝKAZ NOSNÝCH PREKLADOV HELUZ 23,8 b

| OZNAČENIE | DĹŽKA [MM] | POČET KUSOV |
|---|---|---|
| NPH23,8b | 1500 | 3 |

## VÝPIS ŽEL.-BET. PRVKOV:

DOSKA D4 - 1x
PREKLAD P1 - 1x
SCHODISKOVÉ RAMENO R4 - 1x
SCHODISKOVÉ RAMENO R5 - 1x
SCHODISKOVÉ RAMENO R6 - 1x
[SCHODISKOVÉ RAMENO R7 - 1x]
VENIEC V3 - 2,40 M
VENIEC V4 - 2,40 M
VENIEC V5 - 2,20 M
VENIEC V6 - 7,00 M

## VÝPIS OCEĽOVÝCH PRVKOV:

OCEĽOVÝ STĹP OS2 - 1KS

## POZNÁMKY:

1. KEĎŽE SA JEDNÁ O ZMENU JESTVUJÚCEHO OBJEKTU, KÓTY V PROJEKTE SA MÔŽU LÍŠIŤ OD SKUTOČNÉHO STAVU. JEDNOTLIVÉ KÓTY JE POTREBNÉ PREMERAŤ A VÝŠKOVÉ A DĹŽKOVÉ ROZMERY UVÁDZANÉ V PROJEKTE PRISPÔSOBIŤ POČAS REALIZÁCIE SKUTKOVÉMU STAVU. PRI REALIZÁCII VŠETKY ZISTENÉ STAVEBNO-TECHNICKÉ ODCHÝLKY OD STAVU PREDPOKLADANÉHO V PROJEKTE PREKONZULTOVAŤ S PROJEKTANTOM.
2. STAROSTLIVOSŤ O ČERSTVÝ BETÓN VYKONÁVAŤ PODĽA NORMY STN EN 13670 - ZHOTOVOVANIE BETÓNOVÝCH KONŠTRUKCIÍ
3. STABILITU A ODOLNOSŤ DEBNIACICH A PODPERNÝCH KONŠTRUKCIÍ ZABEZPEČUJE REALIZÁTOR.
4. BETÓNOVÉ A ŽELEZOBETÓNOVÉ KONŠTRUKCIE BEZ POŽIADAVIEK NA POHĽADOVÝ BETÓN (POKIAĽ NIE JE UVEDENÉ INAK).
5. ROZMERY PRÚTOV VÝSTUŽE SÚ KÓTOVANÉ OSOVO, VYKÁZANÉ SÚ STRIŽNÉ DĹŽKY PRÚTOV.
6. KRYTIE VÝSTUŽE UVÁDZANÉ OD LÍCA BETÓNOVÉHO POVRCHU K LÍCU NAJBLIŽŠEJ POZDĹŽNEJ VÝSTUŽE.
7. PODOPRETIE ŽELEZOBETÓNOVÝCH PRVKOV JE MOŽNÉ ODSTRÁNIŤ PO 28 DŇOCH OD BETONÁŽE.
8. PRESTUPY A PRECHODKY REALIZOVAŤ PODĽA PROJEKTOVEJ DOKUMENTÁCIE JEDNOTLIVÝCH PROFESIÍ

## LEGENDA MATERIÁLOV:

V PÔDORYSE / V REZE

- JESTVUJÚCE KONŠTRUKCIE
- NAVHOVANÉ MURIVO Z KERAMICKÝCH TEHÁL HELUZ P15 25 BRÚSENÁ (PEVNOSTI P15) ROZMERU 375 x 250 x 249 MM MUROVANÝCH NA MALTU PRE CELOPLOŠNÉ TENKÉ ŠKÁRY HELUZ SBC PEVNOSTI M10. PRVÝ RAD MURIVA NOSNÝCH STIEN NAVRHUJEME VYMUROVAŤ NA ZAKLADACIU MALTU HELUZ.
- NAVHOVANÉ MURIVO Z PÓROBETÓNOVÝCH TVÁRNIC YTONG UNIVERZAL PEVNOSTNEJ TRIEDY P3-450 MUROVANÝCH NA TENKOVRSTVÚ LEPIACU MALTU YTONG FIX N103. PRVÝ RAD MURIVA NAVRHUJEME VYMUROVAŤ NA ZAKLADACIU TEPELNOIZOLAČNÚ MALTU YTONG FIX L200.
- NAVHOVANÉ MURIVO Z PÓROBETÓNOVÝCH TVÁRNIC YTONG STATIK PEVNOSTNEJ TRIEDY P4-550 ROZMERU 599 X 249 X 200 MM MUROVANÝCH NA TENKOVRSTVÚ LEPIACU MALTU YTONG FIX N103. PRVÝ RAD MURIVA NAVRHUJEME VYMUROVAŤ NA ZAKLADACIU TEPELNOIZOLAČNÚ MALTU YTONG FIX L200.
- NAVRHOVANÝ ŽELEZOBETÓN

## LEGENDA:

- (a) NEPOTREBNÉ OTVORY V NOSNÝCH STENÁCH ZAMUROVAŤ MURIVOM Z PÓROBETÓNOVÝCH TVÁRNIC YTONG UNIVERZAL PEVNOSTNEJ TRIEDY P3-450 MUROVANÝCH NA TENKOVRSTVÚ LEPIACU MALTU YTONG FIX N103.
- (b) OTVORY DOMUROVAŤ MURIVOM Z PÓROBETÓNOVÝCH TVÁRNIC YTONG UNIVERZAL PEVNOSTNEJ TRIEDY P3-450 MUROVANÝCH NA TENKOVRSTVÚ LEPIACU MALTU YTONG FIX N103.
- (c) SCHODISKOVÉ RAMENO ULOŽIŤ DO VYREZANEJ DRÁŽKY HĹBKY 150 MM V NOSNEJ STENE
- (d) DOSKU (PREKLAD) ULOŽIŤ DO VYREZANEJ DRÁŽKY VO VENCI NOSNEJ STENY
- (e) PREDPOKLADANÁ POLOHA JESTVUJÚCICH STROPNÝCH NOSNÍKOV VÝŠKY 290 MM (PREVZATÁ Z PÔVODNEJ PROJEKT. DOKUMENTÁCIE)
- (g) JESTVUJÚCE STROPNÉ NOSNÍKY SKRÁTIŤ, DĹŽKA ULOŽENIA NOSNÍKOV NA STENE ŠACHTY 150 MM
- (h) NOVÉ MURIVO KOTVIŤ DO JESTVUJÚCEHO MURIVA POMOCOU OCEĽOVÝCH SPÔN V KAŽDEJ LOŽNEJ ŠKÁRE TVÁRNIC
- (j) OCEĽOVÝ STĹP OS2 KOTVIŤ DO STROPU A PREKLADU KOTVAMI 4 x M12x150 - POZRI VÝKRES S-11

## POPIS TECHNICKÉHO RIEŠENIA 1.NP:

1. NOVÉ OBVODOVÉ NOSNÉ STENY OBOCH ZÁDVERÍ (MIESTNOSTÍ Č. 1.01 A 1.12 PODĽA VÝKRESU Č. 04B) SÚ NAVRHNUTÉ Z MURIVA Z PÓROBETÓNOVÝCH TVÁRNIC YTONG STATIK PEVNOSTNEJ TRIEDY P4-550 ROZMERU 599 X 249 X 200 MM MUROVANÝCH NA TENKOVRSTVÚ LEPIACU MALTU YTONG FIX N103. PRVÝ RAD MURIVA NOSNÝCH STIEN NAVRHUJEME VYMUROVAŤ NA ZAKLADACIU TEPELNOIZOLAČNÚ MALTU YTONG FIX L200. NOVÉ MURIVO KOTVIŤ DO JESTVUJÚCEHO MURIVA POMOCOU OCEĽOVÝCH SPÔN V KAŽDEJ LOŽNEJ ŠKÁRE TVÁRNIC. NA STENÁCH SÚ ULOŽENÉ NOVÉ ŽELEZOBETÓNOVÉ VENCE V6 Z BETÓNU TRIEDY STN EN 206-1 – C25/30 – XC1 – Cl 0,4 – DMAX16 – S3, S4 A OCELE TRIEDY B500B (10 505(R)). STRECHY NAD ZÁDVERIAMI SÚ NAVRHNUTÉ AKO PLOCHÉ, NOSNÚ KONŠTRUKCIU STRIECH TVORIA DREVENÉ TRÁMOVÉ STROPY KOTVENÉ DO ŽELEZOBETÓNOVÝCH VENCOV V6 NA NOSNÝCH STENÁCH. STRECHY SÚ TVORENÉ KROKVAMI PROFILU 100/160 MM ULOŽENÝMI V OSOVEJ VZDIALENOSTI 750 A 900 MM. KROKVY SÚ KOTVENÉ ZHORA DO VENCOV V6 POMOCOU OCEĽOVÝCH UHOLNÍKOV KOTVAMI M12X150 (8.8)
2. NOSNÉ STENY NOVEJ VÝŤAHOVEJ ŠACHTY SÚ NAVRHNUTÉ Z KERAMICKÝCH TEHÁL HELUZ P15 25 BRÚSENÁ (PEVNOSTI P15) ROZMERU 375 X 250 X 249 MM MUROVANÝCH NA MALTU PRE CELOPLOŠNÉ TENKÉ ŠKÁRY HELUZ SBC PEVNOSTI M10. PRVÝ RAD MURIVA NOSNÝCH STIEN NAVRHUJEME VYMUROVAŤ NA ZAKLADACIU MALTU HELUZ. NAD DVERNÝ OTVOR VO VÝŤAHOVEJ ŠACHTE JE POTREBNÉ OSADIŤ 3 TYPOVÉ KERAMICKÉ PREKLADY HELUZ 23,8B. NOVÉ MURIVO KOTVIŤ DO JESTVUJÚCEHO MURIVA POMOCOU OCEĽOVÝCH SPÔN V KAŽDEJ LOŽNEJ ŠKÁRE TEHÁL. NOVÉ VENCE V3 AŽ V5 NA STENÁCH VÝŤAHOVEJ ŠACHTY SÚ NAVRHNUTÉ AKO MONOLITICKÉ ŽELEZOBETÓNOVÉ Z BETÓNU TRIEDY STN EN 206-1 – C25/30 – XC1 – Cl 0,4 – DMAX16 – S3, S4 A OCELE TRIEDY 10 505 (R) (= B500B). POZDĹŽNU VÝSTUŽ VENCOV V3 A V4 JE POTREBNÉ DO JESTVUJÚCEHO VENCA VNÚTORNEJ NOSNEJ STENY.
3. ZAMUROVANIE NEPOTREBNÝCH OTVOROV V JESTVUJÚCICH NOSNÝCH STENÁCH 1. NP JE NAVRHNUTÉ Z MURIVA Z PÓROBETÓNOVÝCH TVÁRNIC YTONG UNIVERZAL PEVNOSTNEJ TRIEDY P3-450 MUROVANÝCH NA TENKOVRSTVÚ LEPIACU MALTU YTONG FIX N103.
4. NOVÁ STROPNÁ DOSKA D4 A NOVÝ PREKLAD P1 SÚ NAVRHNUTÉ AKO MONOLITICKÉ ŽELEZOBETÓNOVÉ Z BETÓNU TRIEDY STN EN 206-1 – C25/30 – XC1 – Cl 0,4 – DMAX16 – S3, S4 A OCELE TRIEDY B500B (10 505(R)). DOSKA A PREKLAD SÚ ULOŽENÉ VO VYREZANÝCH/VYBÚRANÝCH DRÁŽKACH (PRÍSLUŠNEJ VÝŠKY A HĹBKY) V JESTVUJÚCICH ŽELEZOBETÓNOVÝCH VENCOCH NOSNÝCH STIEN. PRI REALIZÁCII DRÁŽOK NEPRERUŠIŤ VÝSTUŽ JESTVUJÚCICH VENCOV. NÁHODNE PREREZANÚ VÝSTUŽ JE POTREBNÉ NAHRADIŤ NOVOU VÝSTUŽOU ROVNAKÉHO PROFILU (Z OCELE TRIEDY B500B) VLEPENOU DO VENCA, RESP. PRIVARENOU O JESTVUJÚCU PRERUŠENÚ VÝSTUŽ.
5. DO OTVORU O ŠÍRKE 2550 MM VO VNÚTORNEJ NOSNEJ STENE JE POTREBNÉ OSADIŤ OCEĽOVÝ STĹP OS2. STĹP BUDE PRENÁŠAŤ ZVÄČŠENÉ ZAŤAŽENIE VO VNÚTORNEJ NOSNEJ STENE SÚVISIACE S NADSTAVBOU 3. NADZEMNÉHO PODLAŽIA. PRVKY STĹPA SÚ NAVRHNUTÉ OCELE TRIEDY S235JRG2. STĹP JE POTREBNÉ KOTVIŤ PRIAMO DO STROPU/VENCA (POD STĹPOM JE POTREBNÉ VYBÚRAŤ NENOSNÉ VRSTVY PODLAHY) KOTVAMI 4 X M12X150 (8.8). ROVNAKÝMI KOTVAMI JE POTREBNÉ STĹP KOTVIŤ DO JESTVUJÚCEHO ŽELEZOBETÓNOVÉHO PREKLADU NAD OTVOROM. DĹŽKU STĹPA JE POTREBNÉ PREMERAŤ NA STAVBE (PO VYBÚRANÍ JESTVUJÚCEJ PODLAHY). OCEĽOVÝ STĹP JE POTREBNÉ OPATRIŤ SYSTÉMOVÝM ANTIKORÓZNYM NÁTEROM.
6. NOVÉ SCHODISKO MEDZI 1. NP A 2. NP JE NAVRHNUTÉ AKO MONOLITICKÉ ŽELEZOBETÓNOVÉ Z BETÓNU TRIEDY STN EN 206-1 – C25/30 – XC1 – Cl 0,4 – DMAX16 – S3, S4 A OCELE TRIEDY B500B (10 505(R)). NOSNÚ KONŠTRUKCIU SCHODISKA TVORIA RAMENÁ R4, R5 A R6 HRÚBKY 180 MM ULOŽENÉ VO VYREZANÝCH DRÁŽKACH V JESTVUJÚCEJ NOSNEJ STENE, NA NOVEJ STROPNEJ DOSKE D2 A NOVOM PREKLADE P1.

SCHÉMA OBJEKTU:

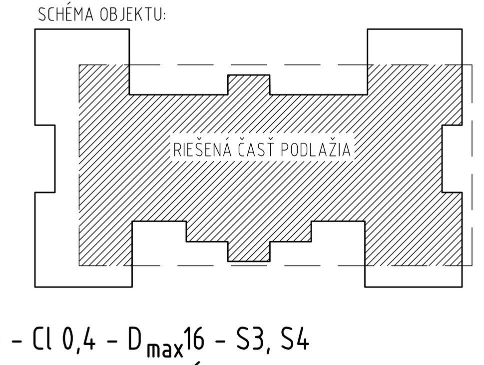


**BETÓN STN EN 206-1 - C25/30 - XC1(SK) - Cl 0,4 - $D_{max}$16 - S3, S4**

**OCEĽ B500B (ALT. 10505 R, Bst500) - MEDZA KLZU MINIMÁLNE 500 MPa**

| ZODP. PROJEKTANT: | KRESLIL: | VYPRACOVAL: | ING. PETER MACÁK, PROJEKTOVANIE STAVIEB, DYČKA 225, 952 01 VRÁBLE, 0908/480678 petermacak@pobox.sk | |
|---|---|---|---|---|
| ING. PETER MACÁK | ING. PETER MACÁK | ING. PETER MACÁK | | |
| MIESTO STAVBY: PIONIERSKA 850/13, 962 12 DETVA | | | DÁTUM | XI. 2021 |
| INVESTOR: DOMOV SOCIÁLNYCH SLUŽIEB, PIONIERSKA 850/13, 962 12 DETVA | | | PROFESIA | STATIKA |
| OBJEKT: DOMOV SOCIÁLNYCH SLUŽIEB PIONIERSKA 850/13, 962 12 DETVA PRESTAVBA, NADSTAVBA A DOSTAVBA OBJEKTU | | | STUPEŇ | DRS |
| | | | FORMÁT | 10 x A4 |
| | | | MIERKA | 150 / 125 |
| OBSAH VÝKRESU: VÝKRES TVARU 1. NADZEMNÉHO PODLAŽIA | | | ARCH. ČÍSLO | POR. Č. S-03 |