VZOROVÝ PRIEČNY REZ A–A km 0,200 00
M 1:50

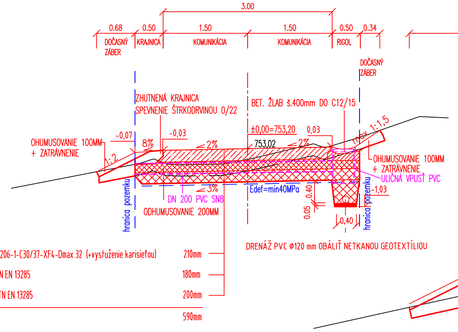

VZOROVÝ PRIEČNY REZ B–B km 0,400 00
M 1:50

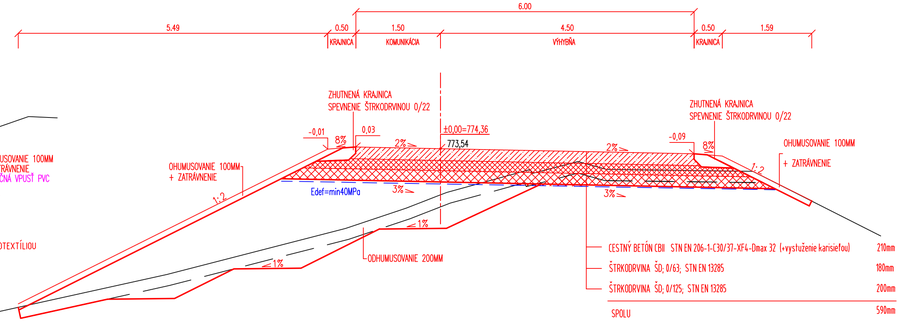

VZOROVÝ PRIEČNY REZ C–C km 0,550 00
M 1:50

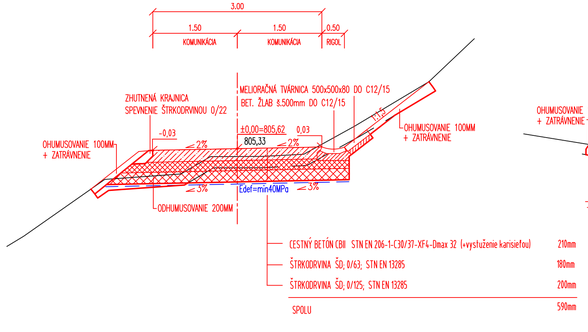

VZOROVÝ PRIEČNY REZ D–D km 0,800 00
M 1:50

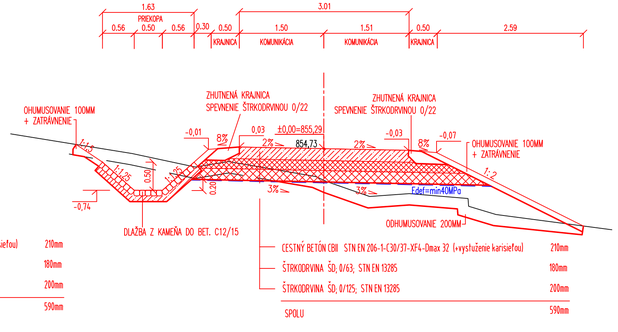

VZOROVÝ PRIEČNY REZ E–E km 1,050 00
M 1:50

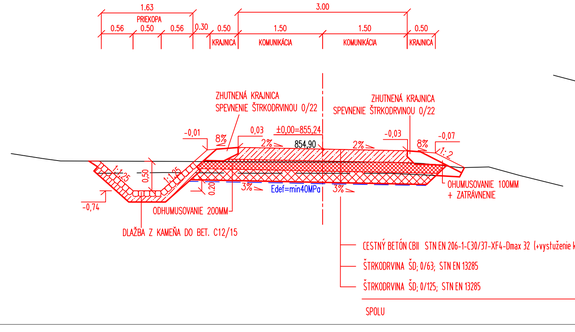

VZOROVÝ PRIEČNY REZ F–F km 1,275 00
M 1:50

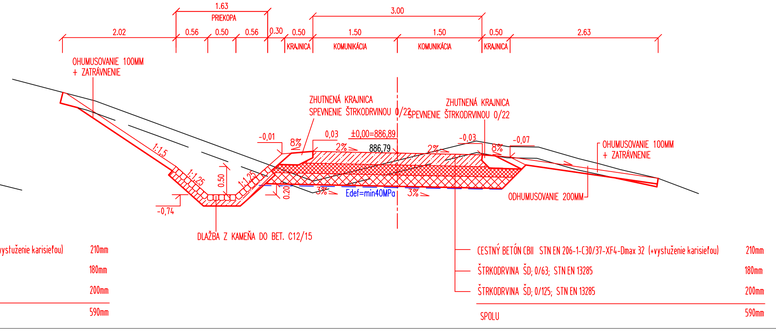

VZOROVÝ PRIEČNY REZ G–G km 1,500 00
M 1:50

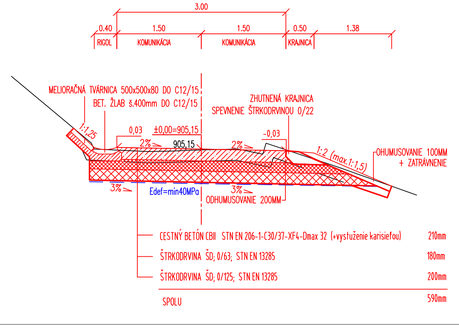

zodpovedný projektant dielu: ING.MARTIN SANDANUS	vypracoval: ING.MARTIN SANDANUS	hlavný projektant akcie: ING.DANIEL SÁDECKÝ	VS - Projekty, s.r.o. M.R.Štefánika 157/45 017 01 Považská Bystrica IČO:51 065 258 DIČ:212 0578 306
	investor: Spolok urbáru pozemkové spoločenstvo, Dlhá nad Oravou 455, 027-26 Dlhá nad Oravou		stupeň PD: DSP
	názov: DLHÁ NAD ORAVOU, LESNÁ CESTA		dátum: 12/2018
	objekt: k.ú. DLHÁ NAD ORAVOU p.č. 4296/2, 1774/2, 1761/2, 4296/1, 1775		zák.číslo: LC1/18
	obsah: VZOROVÉ PRIEČNE REZY		č.výkresu: 4 / č.revízie / č.kópie
	mierka: 1:50 diel: B. DOKUMENTÁCIA STAVEBNÝCH OBJEKTOV		