PÔDORYS - DOSKA
M 1:50

REZ 5-5 - KRÍDLOM
M 1:50

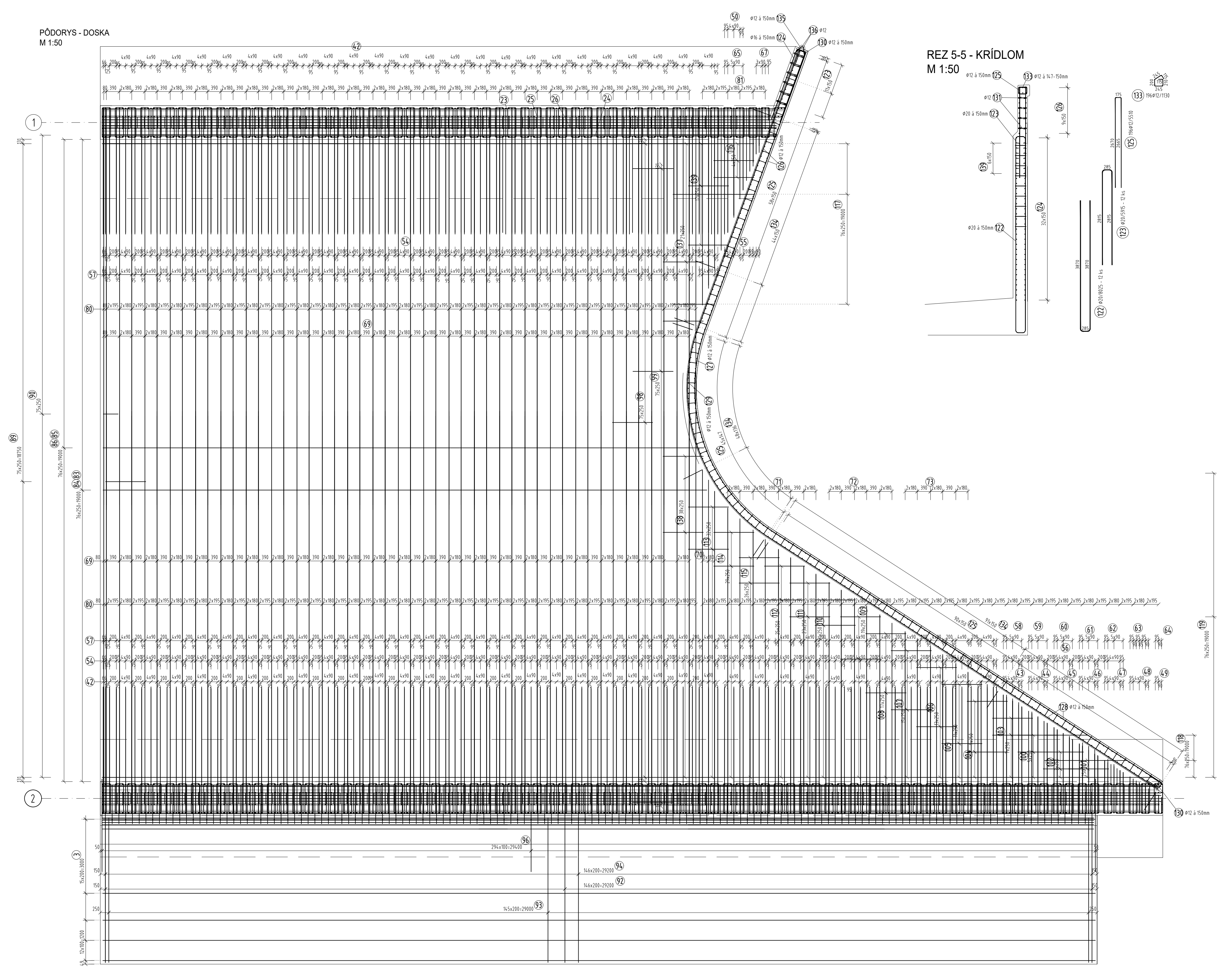
Φ12 á 150mm (135)
Φ16 á 150mm (124)
(136) Φ12
(130) Φ12 á 150mm
(133) Φ12 á 147-150mm
(125) Φ12 á 150mm
(131) Φ12
(123) Φ20 á 150mm
(122) Φ20 á 150mm
(125) 196Φ12/5510
(133) 196Φ12/1130
(123) Φ20/5915 - 12 ks
(122) Φ20/8025 - 12 ks
(126) Φ12 á 150mm
(127) Φ12 á 150mm
(128) Φ12 á 150mm
(130) Φ12 á 150mm
75x250=18750
76x250=19000
294x100=29400 (96)
146x200=29200 (94)
146x200=29200 (92)
145x200=29000 (93)
15x200=3000
12x100=1200
1
2

POZDĹŽNY REZ NOSNOU KONŠTRUKCIOU
M 1:25

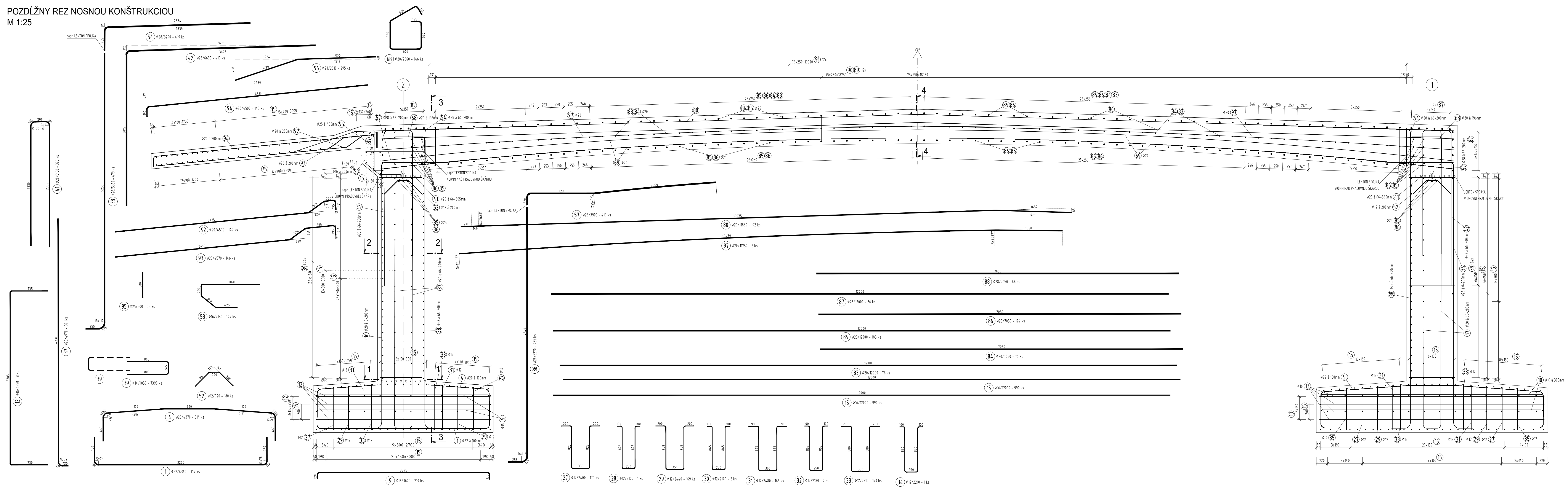
napr. LENTON SPOJKA
(54) Φ28/3290 - 419 ks
(42) Φ28/6690 - 419 ks
(96) Φ20/2810 - 295 ks
(68) Φ20/2660 - 146 ks
(94) Φ20/4500 - 147 ks
(41) Φ20/5150 - 323 ks
(38) Φ28/5680 - 479 ks
(37) Φ20/4970 - 961 ks
(92) Φ20/4570 - 147 ks
(93) Φ20/4570 - 146 ks
(95) Φ25/500 - 73 ks
(53) Φ16/2150 - 147 ks
(12) Φ16/4850 - 8 ks
(39) Φ14/1850 - 7398 ks
(52) Φ12/970 - 180 ks
(4) Φ20/4370 - 314 ks
(1) Φ22/4360 - 314 ks
(9) Φ16/3600 - 210 ks
(57) Φ28/3900 - 419 ks
(80) Φ20/11880 - 192 ks
(97) Φ20/11750 - 2 ks
(36) Φ28/5270 - 485 ks
(88) Φ28/7050 - 48 ks
(87) Φ28/12000 - 36 ks
(86) Φ25/7050 - 174 ks
(85) Φ25/12000 - 185 ks
(84) Φ20/7050 - 76 ks
(83) Φ20/12000 - 76 ks
(15) Φ16/12000 - 990 ks
(27) Φ12/2400 - 170 ks
(28) Φ12/2100 - 1 ks
(29) Φ12/2440 - 169 ks
(30) Φ12/2140 - 2 ks
(31) Φ12/2480 - 166 ks
(32) Φ12/2180 - 2 ks
(33) Φ12/2510 - 170 ks
(34) Φ12/2210 - 1 ks
napr. LENTON SPOJKA V ÚROVNI PRACOVNEJ ŠKÁRY
LENTON SPOJKA 400MM NAD PRACOVNOU ŠKÁROU
76x250=19000 (91) 12x
75x250=18750 (90)(89) 12x
1
2
2
3
4
9x300=2700
20x150=3000

REZ 2-2 - PILIEROM
OPORA Č.1
M 1:25

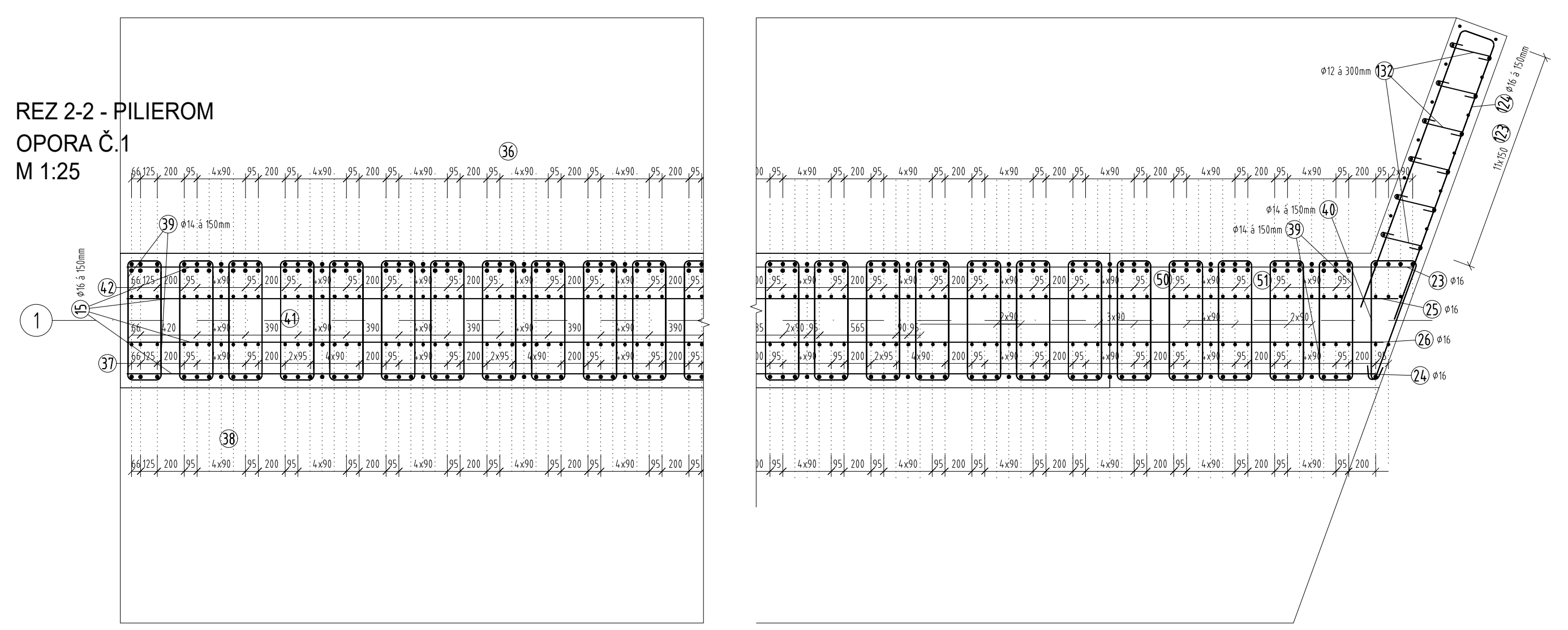
(36)
(38)
(39) Φ14 á 150mm
(40) Φ14 á 150mm
(132) Φ12 á 300mm
(23) Φ16
(24) Φ16
(25) Φ16
(26) Φ16
1

REZ 2-2 - PILIEROM
OPORA Č.2
M 1:25

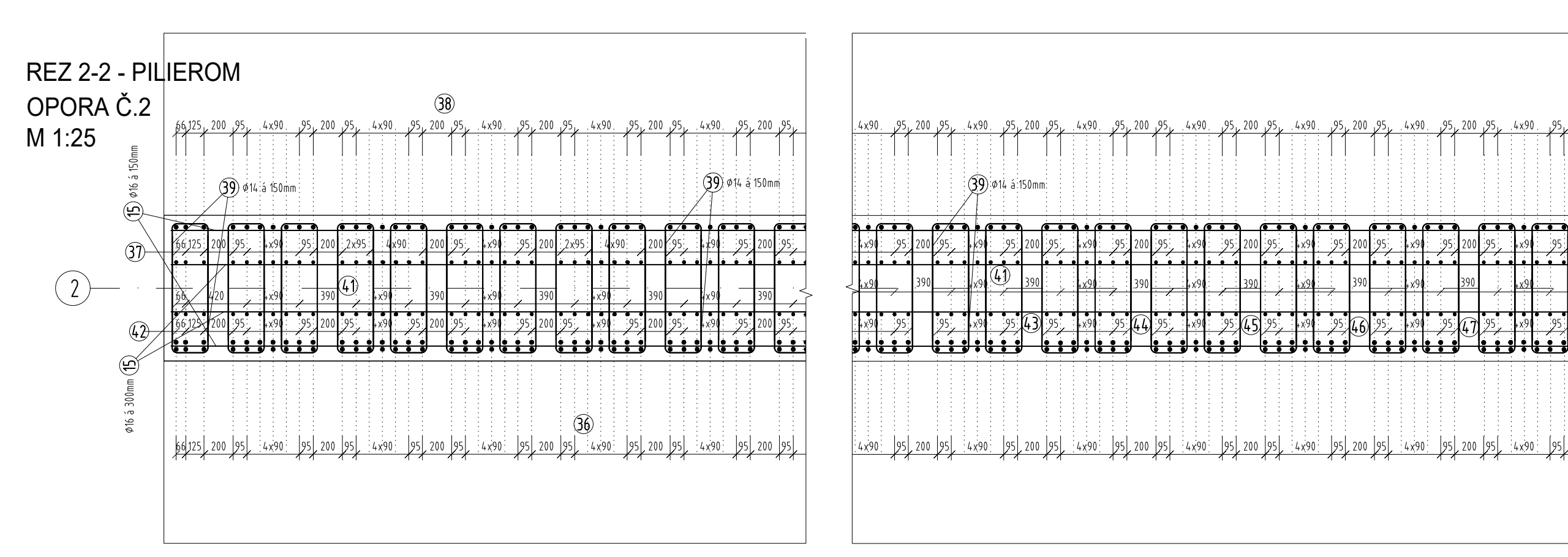
(38)
(36)
(39) Φ14 á 150mm
(15) Φ16 á 150mm
(15) Φ16 á 300mm
2

REZ OPOROU Č.1
M 1:50

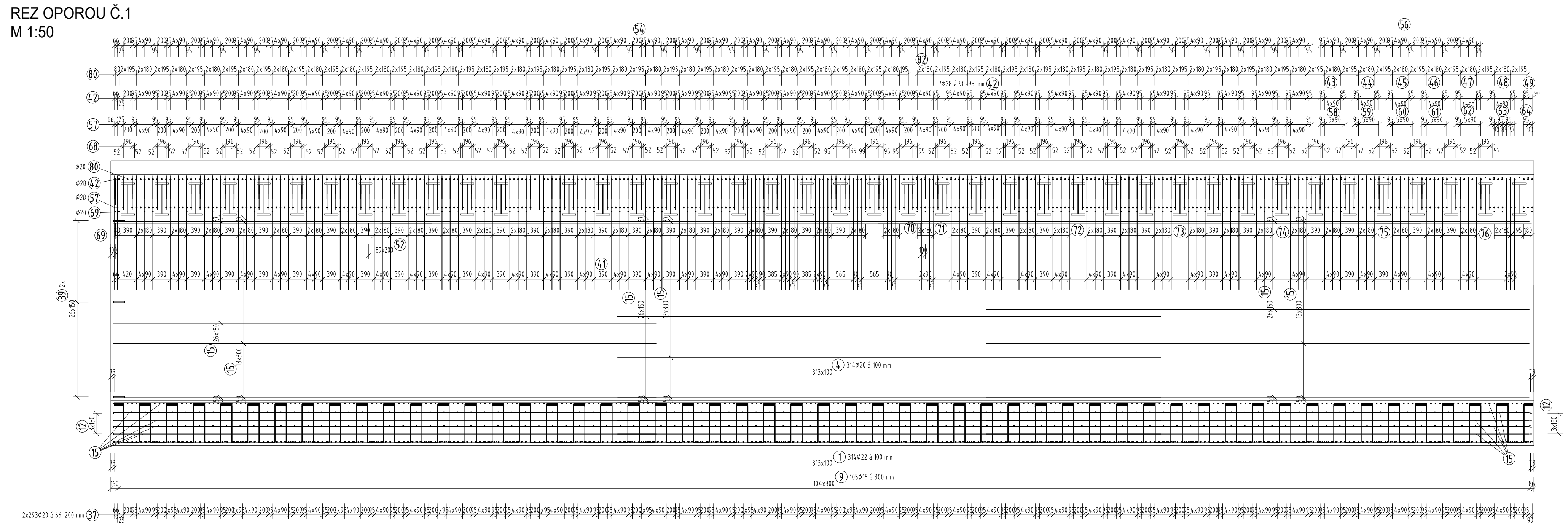
(54)
(56)
(82)
7Φ28 á 90-95 mm (42)
(4) 314Φ20 á 100 mm
313x100
(1) 314Φ22 á 100 mm
(9) 105Φ16 á 300 mm
104x300
2x293Φ20 á 66-200 mm (37)

REZ OPOROU Č.2
M 1:50

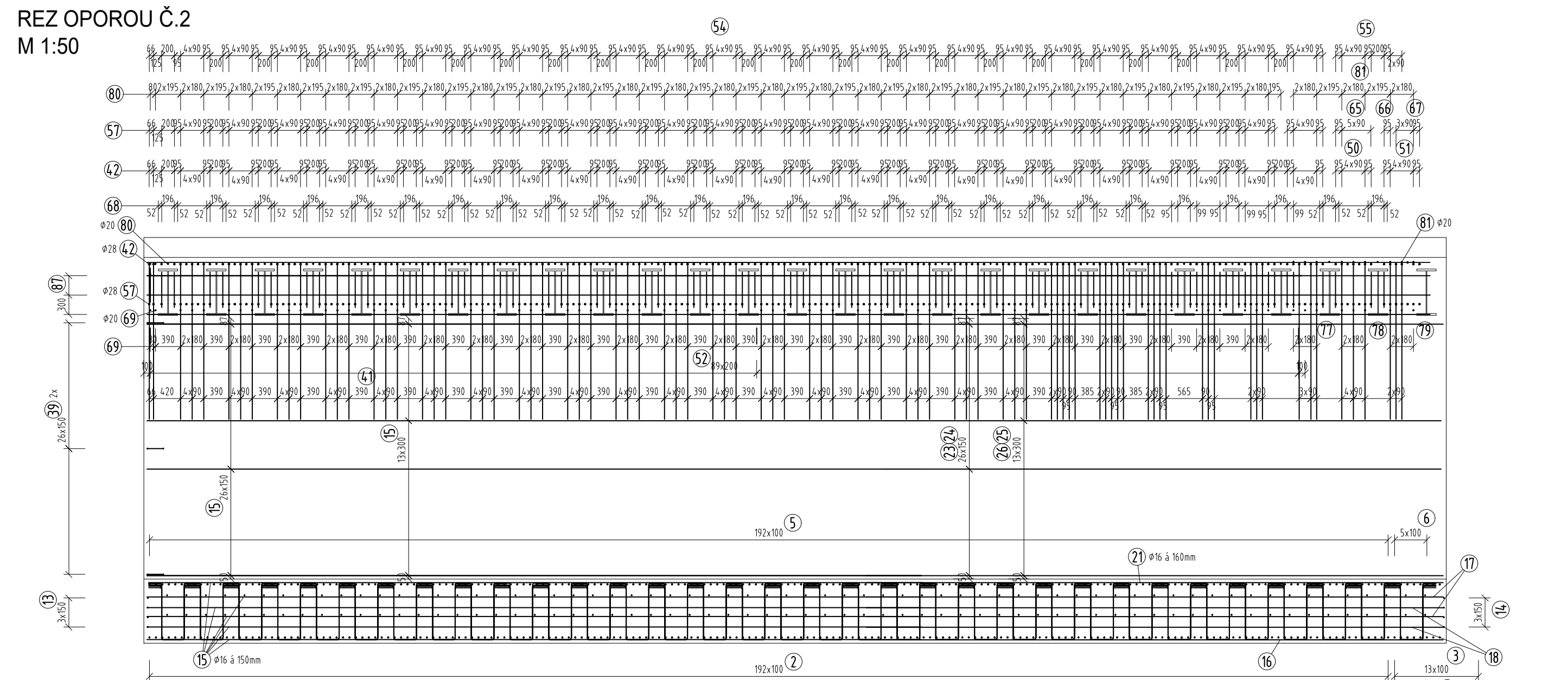
(54)
(55)
(81) Φ20
(21) Φ16 á 160mm
(15) Φ16 á 150mm
192x100 (5)
192x100 (2)
63x300 (10)
188Φ20 á 66-200 mm (37)

REZ 1-1 - ZÁKLADOM
OPORA Č.1
M 1:25

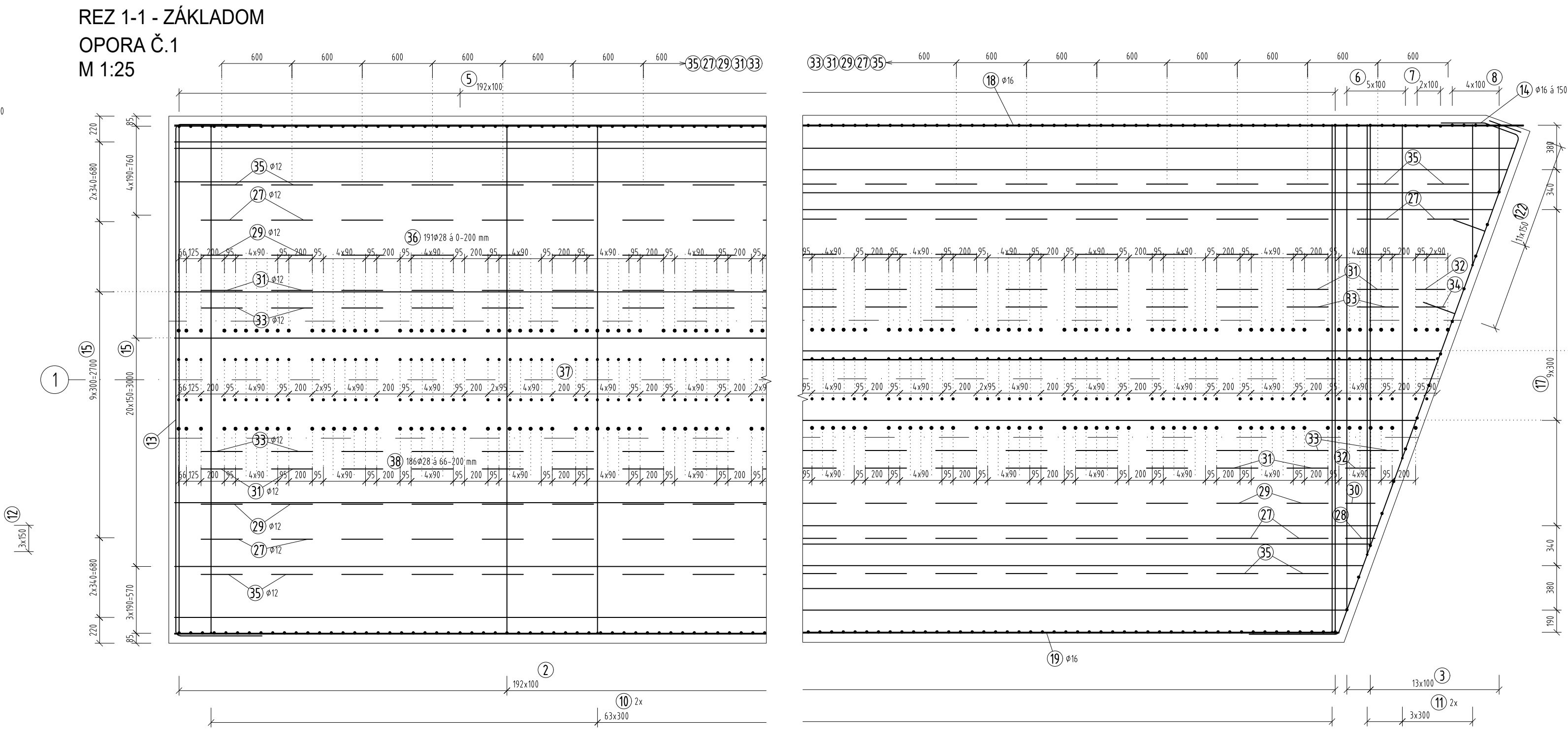
(36) 191Φ28 á 0-200 mm
(38) 186Φ28 á 66-200 mm
(35) Φ12
(27) Φ12
(29) Φ12
(31) Φ12
(33) Φ12
(14) Φ16 á 150mm
(18) Φ16
(19) Φ16
1

REZ 1-1 - ZÁKLADOM
OPORA Č.2
M 1:25

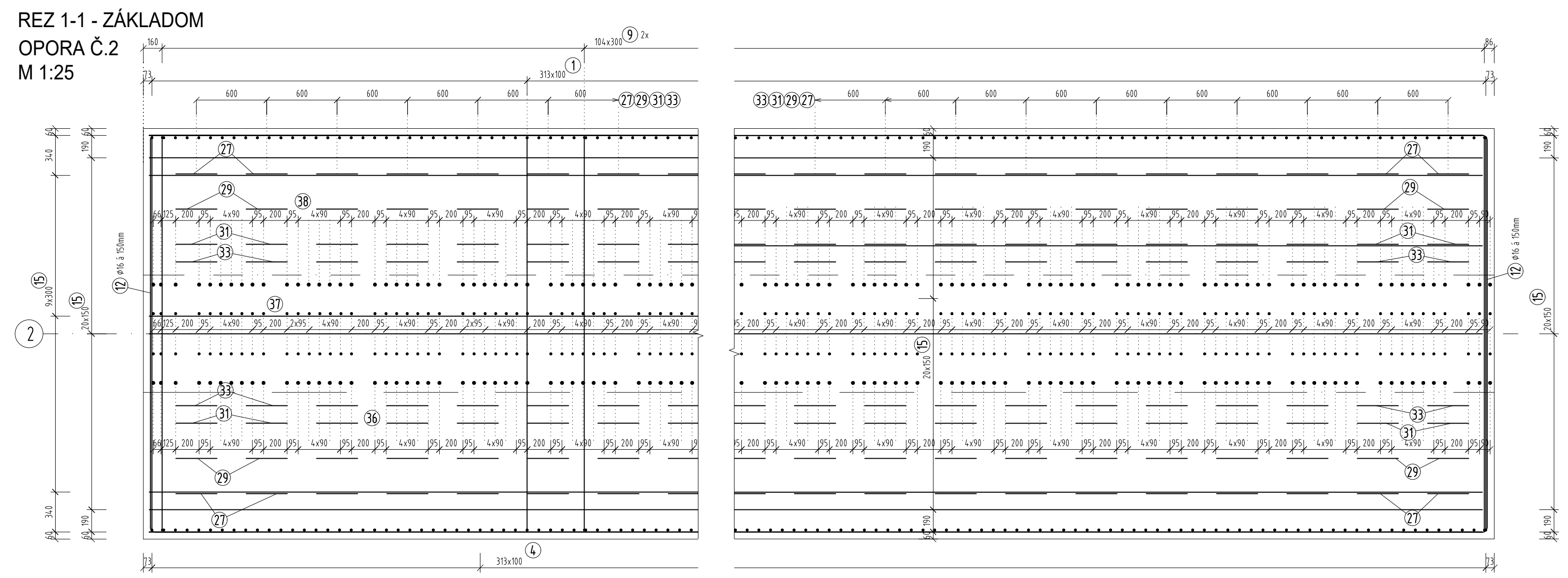
104x300 (9) 2x
313x100 (1)
313x100 (4)
(12) Φ16 á 150mm
2

REZ 4-4 V STREDE ROZPÄTIA DOSKOU
M 1:25

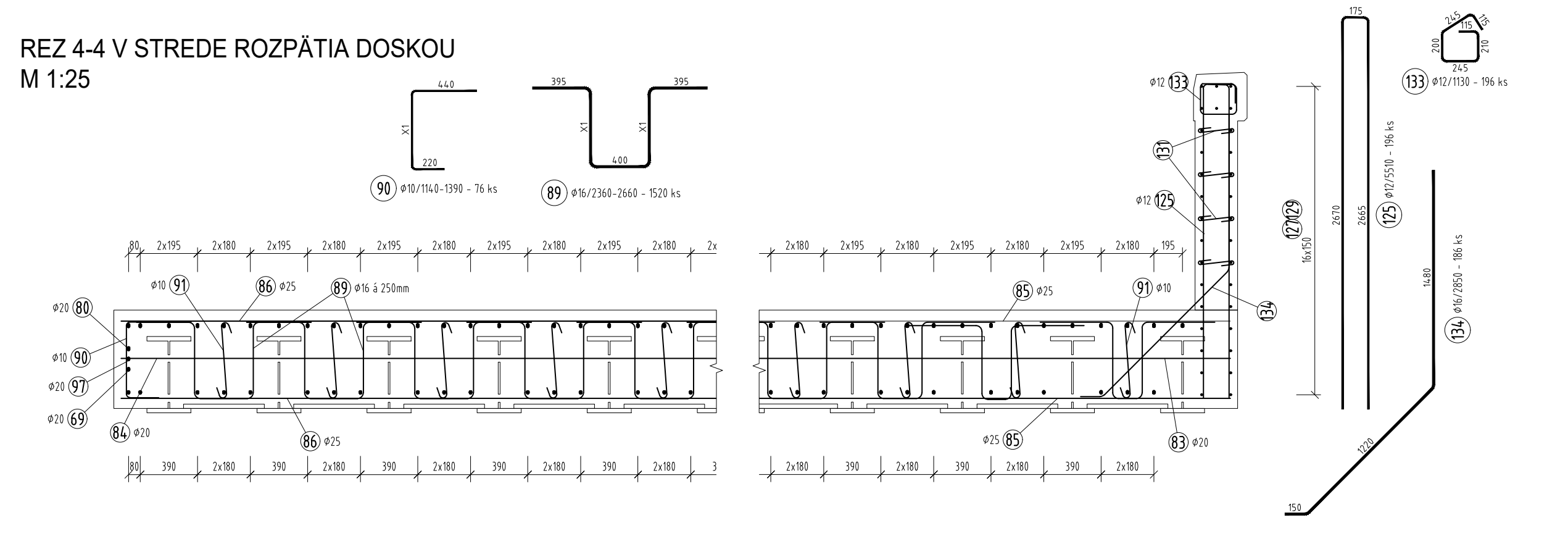
(90) Φ10/1140-1390 - 76 ks
(89) Φ16/2360-2660 - 1520 ks
(133) Φ12/1130 - 196 ks
(125) Φ12/5510 - 196 ks
(134) Φ16/2850 - 186 ks
(89) Φ16 á 250mm
(91) Φ10
(86) Φ25
(85) Φ25
(83) Φ20
(84) Φ20

POZDĹŽNY REZ NOSNOU KONŠTRUKCIOU
M 1:50

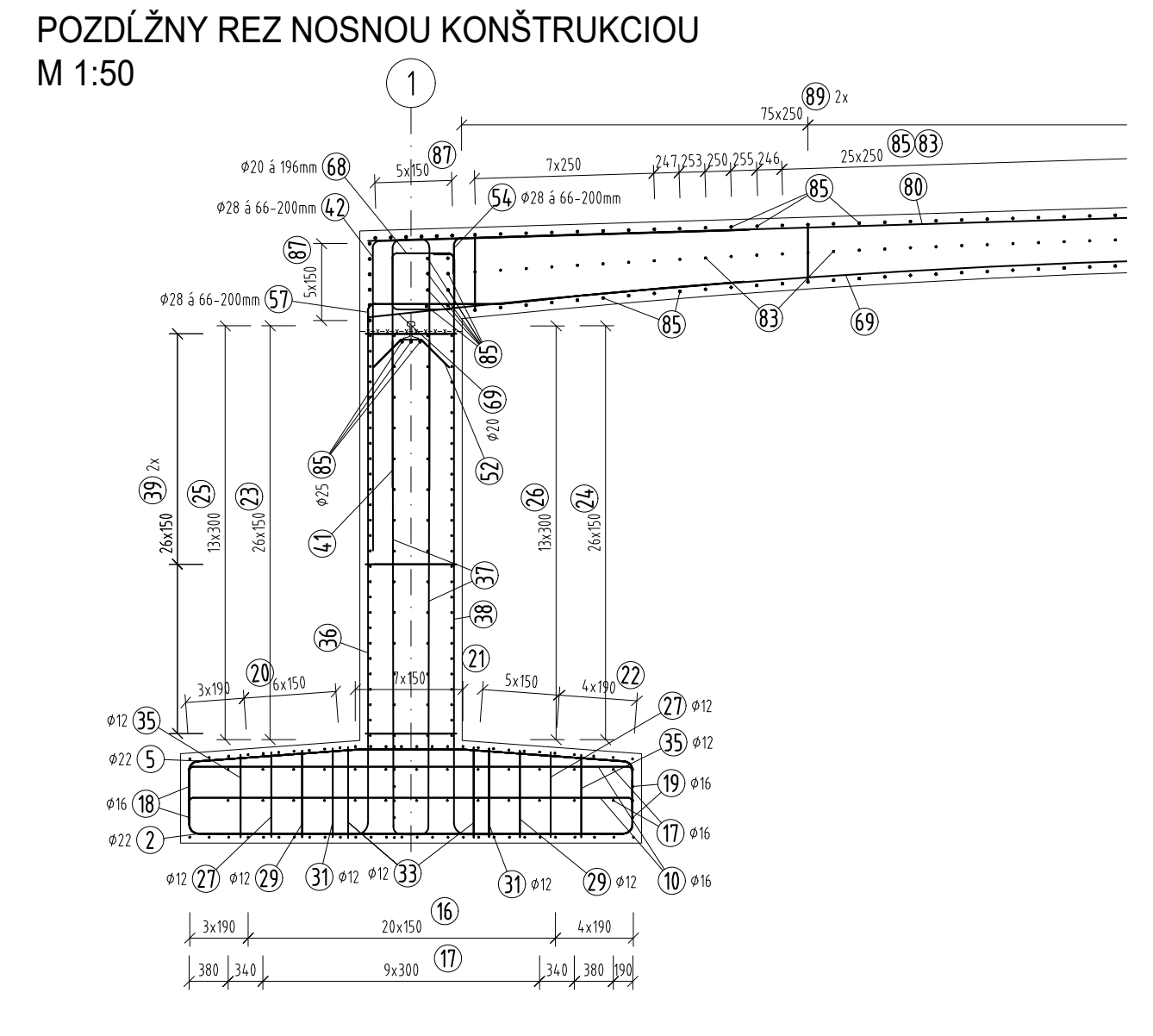
1
(89) 2x
(85)(83)
(54) Φ28 á 66-200mm
(68) Φ20 á 196mm
(42) Φ28 á 66-200mm
(57) Φ28 á 66-200mm
3x190
20x150
4x190
9x300

TABULKA VÝSTUŽE

Č. pol.	D [mm]	Dĺžka [m]	Počet ks.	Dĺžka							
				B500B							
				10	12	14	16	20	22	25	28
1	22	4.360	314						1369.040		
2	22	5.375	193						1037.375		
3	22	-x-	14						47.655		
4	20	4.370	314					1372.180			
5	22	5.315	193						1025.795		
6	22	-x-	6						26.615		
7	22	-x-	3						9.970		
8	22	-x-	5						11.095		
9	16	3.600	210				756.000				
10	16	4.580	128				586.240				
11	16	-x-	8				21.460				
12	16	4.850	8				38.800				
13	16	5.830	4				23.320				
14	16	5.980	4				23.920				
15	16	12.000	990				11880.000				
16	16	-x-	28				249.515				
17	16	-x-	30				266.580				
18	16	9.695	2				19.390				
19	16	8.120	2				16.240				
20	16	-x-	10				94.135				
21	16	-x-	8				71.300				
22	16	-x-	10				84.080				
23	16	9.050	27				244.350				
24	16	8.775	27				236.925				
25	16	8.940	20				178.800				
26	16	8.830	14				123.620				
27	12	2.400	170		408.000						
28	12	2.100	1		2.100						
29	12	2.440	169		412.360						
30	12	2.140	2		4.280						
31	12	2.480	166		411.680						
32	12	2.180	2		4.360						
33	12	2.510	170		426.700						
34	12	2.210	1		2.210						
35	12	2.360	66		155.760						
36	28	5.270	485								2555.950
37	20	4.970	961					4776.170			
38	28	5.680	479								2720.720
39	14	1.850	7398			13686.300					
40	14	2.420	27			65.340					
41	20	5.150	323					1663.450			
42	28	6.690	419								2803.110
43	28	-x-	7								43.940
44	28	-x-	7								40.545
45	28	-x-	7								37.150
46	28	-x-	7								33.755
47	28	-x-	7								30.360
48	28	-x-	7								26.970
49	28	-x-	3								10.455
50	28	-x-	7								42.740
51	28	-x-	7								28.505
52	12	0.970	180		174.600						
53	16	2.150	147				316.050				
54	28	3.290	419								1378.510
55	28	-x-	11								23.650
56	28	-x-	35								68.270
57	28	3.900	419								1634.100
58	28	-x-	7								24.745
59	28	-x-	7								21.360
60	28	-x-	7								17.990
61	28	-x-	7								14.625
62	28	-x-	7								11.120
63	28	-x-	7								7.295
64	28	-x-	3								2.025
65	28	-x-	7								23.415
66	28	-x-	2								3.890
67	28	-x-	5								5.055
68	20	2.660	146					388.360			
69	20	11.760	144					1693.440			
70	20	-x-	3					29.550			
71	20	-x-	12					95.970			
72	20	-x-	9					56.105			
73	20	-x-	9					43.100			
74	20	-x-	9					30.120			
75	20	-x-	9					17.260			
76	20	-x-	5					3.730			
77	20	-x-	3					15.935			
78	20	-x-	3					9.600			
79	20	-x-	3					3.585			
80	20	11.880	192					2280.960			
81	20	-x-	11					35.065			
82	20	-x-	73					360.715			
83	20	12.000	76					912.000			
84	20	7.050	76					535.800			
85	25	12.000	185							2220.000	
86	25	7.050	174							1226.700	
87	28	12.000	36								432.000
88	28	7.050	48								338.400
89	16	-x-	1520				3491.600				
90	10	-x-	76	91.425							
91	10	-x-	1771	1300.420							
92	20	4.570	147					671.790			
93	20	4.570	146					667.220			
94	20	4.500	147					661.500			
95	25	0.500	73							36.500	
96	20	2.810	295					828.950			
97	20	11.750	2					23.500			
98	16	-x-	76				174.580				
99	16	-x-	76				174.580				
100	16	-x-	6				15.430				
101	16	-x-	2				5.280				
102	16	-x-	4				10.420				
103	16	-x-	8				20.330				
104	16	-x-	10				25.130				
105	16	-x-	12				29.830				
106	16	-x-	14				34.450				
107	16	-x-	16				39.000				
108	16	-x-	18				43.490				
109	16	-x-	20				47.920				
110	16	-x-	22				52.320				
111	16	-x-	24				56.690				
112	16	-x-	26				61.040				
113	16	-x-	33				76.270				
114	16	-x-	30				69.720				
115	16	-x-	27				63.210				
116	16	-x-	5				12.940				
117	25	-x-	20							41.700	
118	25	-x-	6							13.450	
119	25	-x-	37							263.765	
120	25	3.050	11							33.550	
121	25	3.445	11							37.895	
122	20	8.025	12					96.300			
123	20	5.915	12					70.980			
124	16	4.655	33				153.615				
125	12	5.510	196		1079.960						
126	12	8.765	36		315.540						
127	12	8.360	17		142.120						
128	12	7.255	64		464.320						
129	12	8.640	17		146.880						
130	12	1.010	28		28.280						
131	12	0.420	594		249.480						
132	12	0.520	54		28.080						
133	12	1.130	196		221.480						
134	16	2.850	186				530.100				
135	12	0.530	7		3.710						
136	12	0.985	2		1.970						
137	16	-x-	22				52.290				
138	16	-x-	39				89.570				
139	16	-x-	13				32.150				
Celková dĺžka				**1391.845**	**4683.870**	**13751.640**	**20592.680**	**17343.335**	**3527.545**	**3873.560**	**12380.650**
Špecifická hmotnosť				**0.617**	**0.888**	**1.208**	**1.578**	**2.466**	**2.984**	**3.853**	**4.834**
Hmotnosť [kg]				**858.768**	**4159.277**	**16611.981**	**32495.249**	**42768.664**	**10526.194**	**14924.827**	**59848.062**
Prestrih [kg]				**9109.651**							
Hmotnosť celkom				**191302.674**							

POZNÁMKY:

1) PRE VŠETKÚ ZVISLÚ VÝSTUŽ V OPORE JE POTREBNÉ VYHOTOVIŤ ŠABLONU PRE UKLADANIE VÝSTUŽE DO OPORY ABY BOLA ZABEZPEČENÁ PRESNOSŤ ULOŽENIA. PRESNÉ ULOŽENIE VÝSTUŽE JE POTREBNÉ PRE OSADENIE OCEĽOVÝCH NOSNÍKOV NA KTORÝCH SA NACHÁDZAJÚ PRESTUPY PRE VÝSTUŽ.
2) ZVISLÚ VÝSTUŽ Č.36 V MIESTE PRACOVNEJ ŠKÁRY STYKOVAŤ S POL. Č. 57 až 67 POMOCOU MECHANICKÝCH SPOJOK (napr. LENTON)
3) ZVISLÚ VÝSTUŽ Č.38 STYKOVAŤ S POL. Č. 54 až 56 400MM NAD PRACOVNOU ŠKÁROU POMOCOU MECHANICKÝCH SPOJOK (napr. LENTON)
4) V MIESTE PRESTUPU RUBOVEJ DRENÁŽE VÝSTUŽ RÁMU LOKÁLNE PRISPÔSOBIŤ. POZÍCIE PRESTUPOV VIĎ PRÍLOHA VÝKRESY TVAROV DC1 - DC4.
5) MINIMÁLNA MEDZERA MEDZI SUDEDNÝMI NESTYKOVANÝMI VLOŽKAMI 30mm
6) REZMERY VÝSTUŽE SÚ KOTOVANÉ V OSE VÝSTUŽE
7) POLOMERY ZAKRIVENIA JEDNOTLIVÝCH PRUTOV POZRI TABUĽKA
8) VÝSTUŽ BUDE VODIVO PREPOJENÁ A VYVEDENÁ NA POVRCH KONŠTRUKCIE PODĽA TP 03/2014

OZNAČENIE POUŽITÝCH MATERIÁLOV

TYP KONŠTRUKCIE	MNOŽSTVO
BETONÁRSKA VÝSTUŽ B500B, fyk=500MPa, TRIEDA ŤAŽNOSTI "B" PODĽA STN EN 1992 1-1	191,302
BETONÁRSKA VÝSTUŽ 50 mm (BLUDNÉ PRÚDY)	

MINIMÁLNE VNÚTORNÉ PRIEMERY ZAKRIVENIA VLOŽIEK S REBROVANÝM POVRCHOM

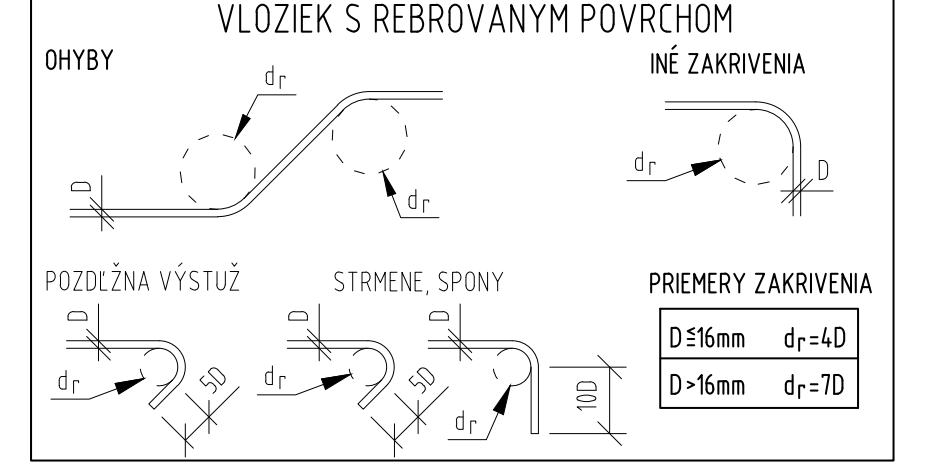
OHYBY
INÉ ZAKRIVENIA
POZDĹŽNA VÝSTUŽ
STRMENE, SPONY
dr
D
5D
10D

PRIEMERY ZAKRIVENIA

D≤16mm	dr=4D
D>16mm	dr=7D

SO 40-33-01

Manažér projektu:	Ing. Ondrej Podolec	Člen združenia:
ZDRUŽENIE DODÁVATEĽOV		Jašíkova 6, 821 03 Bratislava
Vedúci člen združenia:	REMING CONSULT A.S. Trnavská cesta 27, 831 04 Bratislava	Člen združenia: PIO KMP Dolný Šianec 1013/1, 911 01 Trenčín

Zodpovedný projektant stavby:	Ing. Ondrej Podolec	
Zodpovedný projektant objektu:	Ing. Matúš Uhlík	
Navrhol, vypracoval:	Ing. Juraj Schubert	
Kontroloval:	Ing. Matúš Uhlík	

REMING CONSULT A.S.
Trnavská cesta 27, 831 04 Bratislava
Riaditeľ: Ing. Slavomír Podmanický

Miesto stavby: Petržalka
Okres: Bratislava
Investor - stavebník: Hlavné mesto SR Bratislava
Primaciálne námestie 1
814 99 Bratislava

Stavba:
Nosný systém MHD
prevádzkový úsek Janíkov dvor - Šafárikovo námestie v Bratislave,
2. časť Bosákova ulica - Janíkov dvor
Názov SO: Združený most Rusovská cesta
Názov prílohy: Výkres výstuže DC4

Zákazkové číslo:	1515
Dátum:	01/2020
Stupeň - účel:	DRS
Formát:	22A4
Mierka:	M 1:50/25
Časť:	E
Číslo PS,SO:	40-33-01
Číslo prílohy:	8.4
Súprava:	