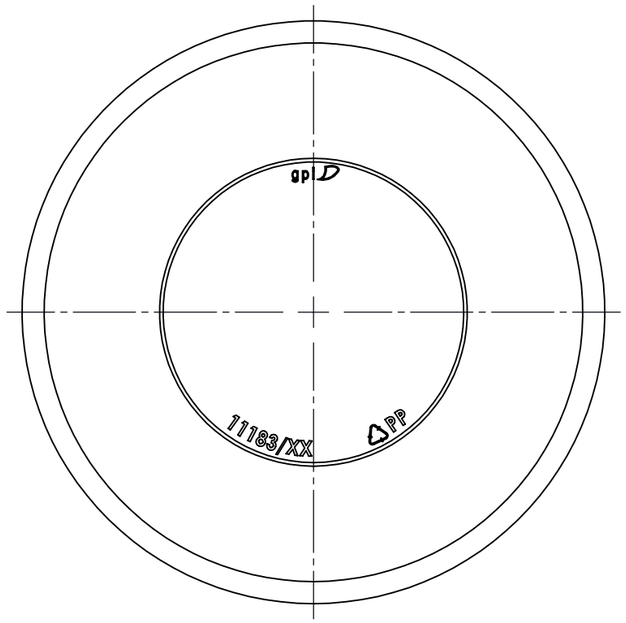

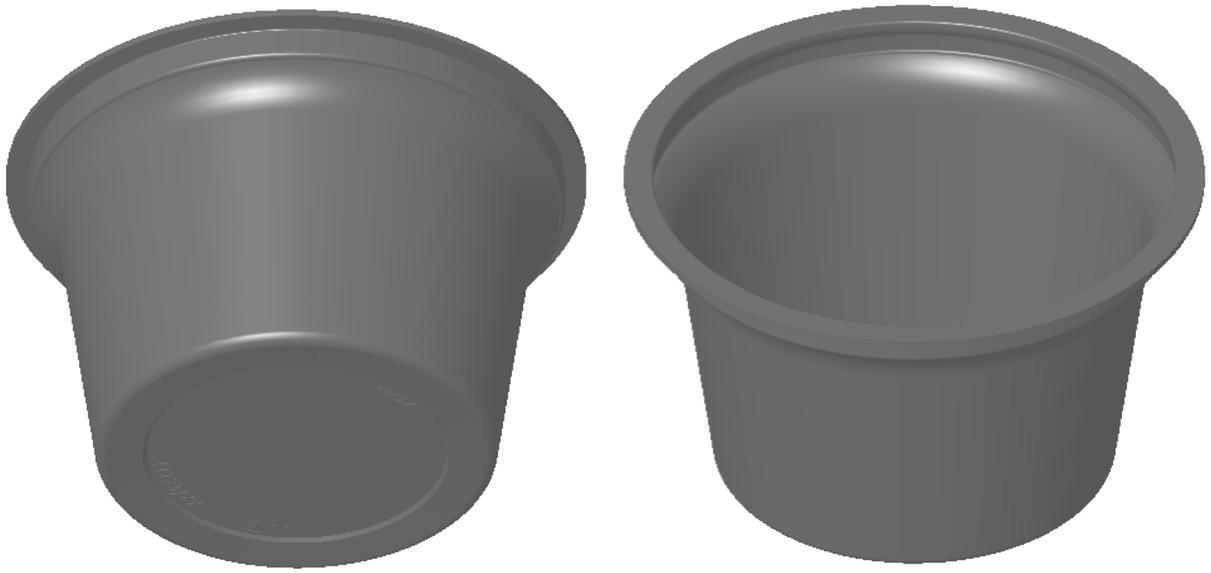

Stack

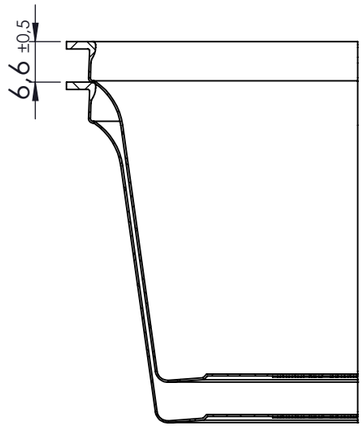

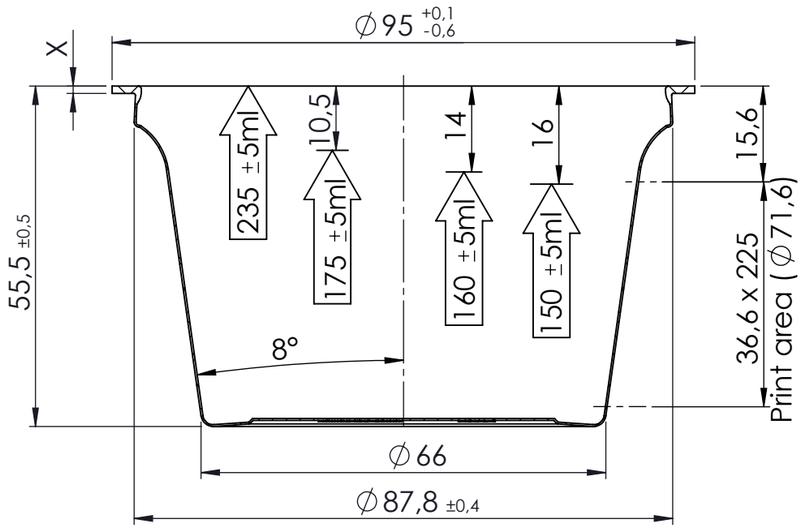

folie :	540 ±5mm
color :	WHITE
rim thickness X [mm]:	foil thickness [±0.05]:
0,2 mm ±0.1	0,3 mm
0,3 mm ±0.1	0,35 mm
	0,4 mm
0,6 mm±0.2	0,8 mm
0,8 mm±0.2	1,0 mm
1,0 mm±0.2	1,2 mm
1,1 mm±0.2	1,3mm
	1,4 mm
1,2 mm±0.2	1,5 mm
1,3 mm±0.2	1,6 mm
1,4 mm±0.2	1,7 mm
	1,8 mm
1,5 mm±0.2	1,9 mm
1,6 mm±0.2	2,0 mm
1,7 mm±0.2	2,1 mm

date	name	material	spec. weight (kg/dm³)	0,905	drawing no.
9.1.2013	ing.Bača Miroslav	PP	article weight (g)	-	11183_z
scale 1:1	art. no. with index	**11183.01**	volume (ml)	235	
art. no. 11183	- CUP 160ml ∅95x55,5				greiner packaging
ratio food contact surface	mould no.: T 2017	surface (mm²) 16823,7			DIN 16 742-TG7

"Wir behalten uns das geistige Eigentums- und Urheberrecht an dieser Zeichnung vor. Ohne unsere schriftliche Genehmigung dürfen sie weder verwendet, kopiert oder vervielfältigt noch dritten Personen mitgeteilt oder zugänglich gemacht werden. Ein Zuwiderhandeln hat zivil- und strafrechtliche Folgen."

This drawing /this presentation and respectively its content are our intellectual property and must not be used without our express authority.
In particular, this drawing /this presentation and respectively its content (including the design of the product) must not be copied and reproduced in whole or in part, and must not be used or loaned to a third party. The drawing /presentation must be kept confidential and properly safeguarded against disclosures to any third party.