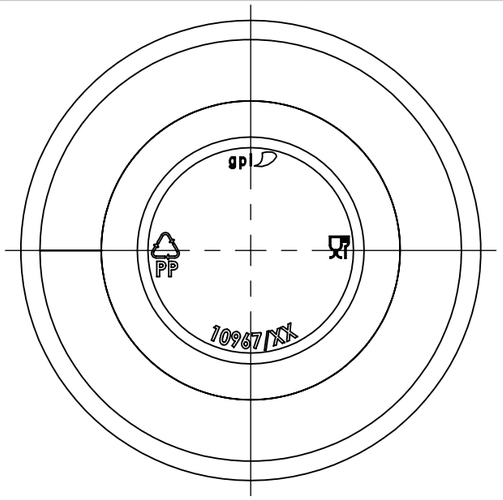

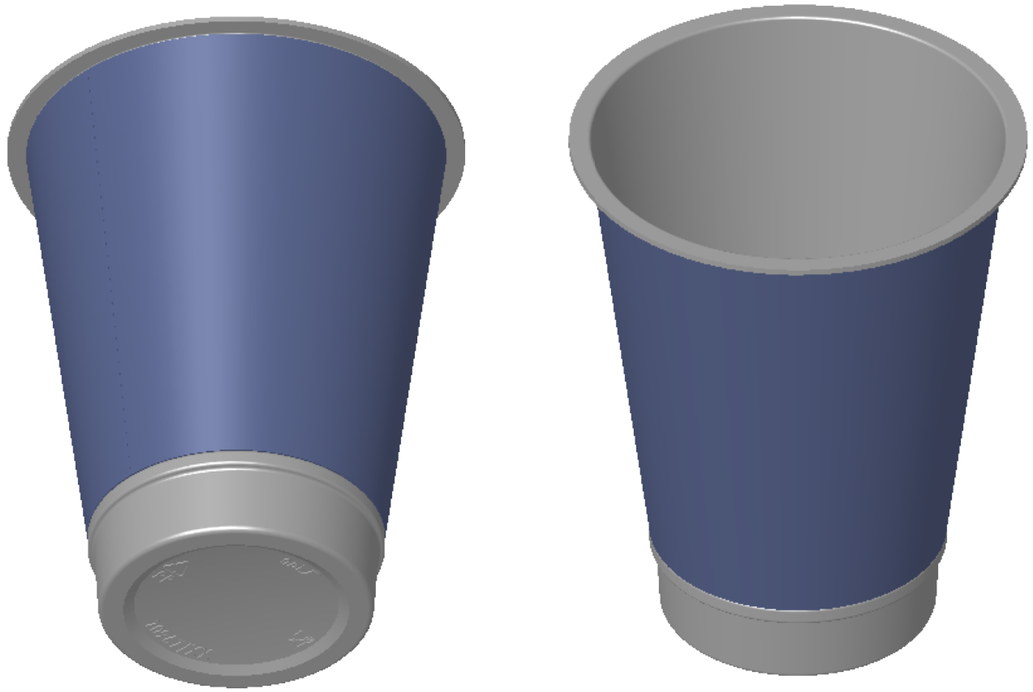

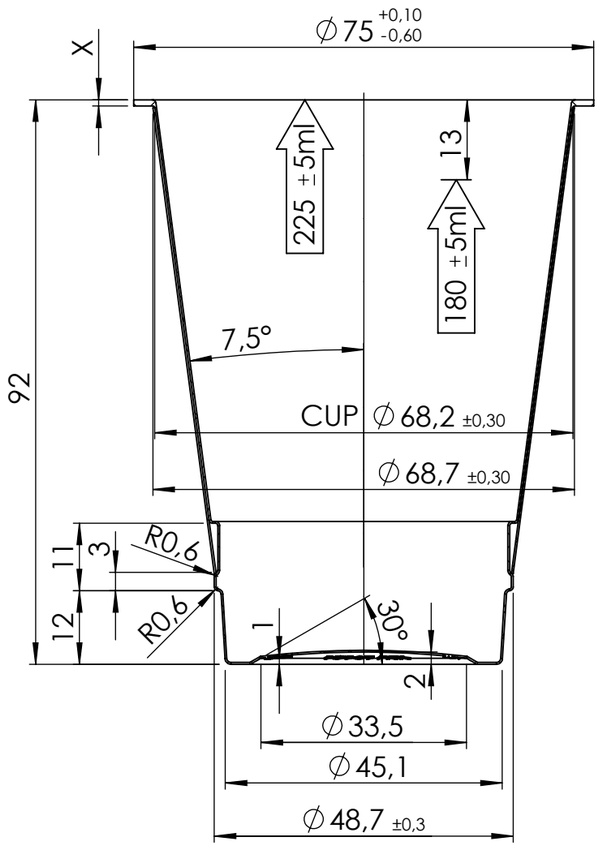

Stack

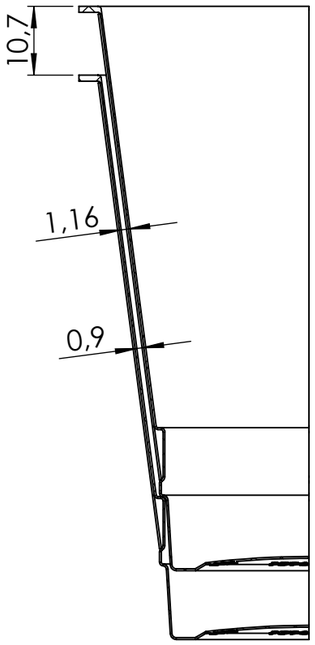

folie :	540 ±5mm
color :	Transparent
rim thickness X [mm]:	foil thickness [±0.05]:
0,2 mm ±0.1	0,3 mm
0,3 mm ±0.1	0,35 mm
	0,4 mm
0,6 mm ±0.2	0,8 mm
0,8 mm ±0.2	1,0 mm
1,0 mm ±0.2	1,2 mm
1,1 mm ±0.2	1,3mm
	1,4 mm
1,2 mm ±0.2	1,5 mm
1,3 mm ±0.2	1,6 mm
1,4 mm ±0.2	1,7 mm
	1,8 mm
1,5 mm ±0.2	1,9 mm
1,6 mm ±0.2	2,0 mm
1,7 mm ±0.2	2,1 mm

date	name	material	spec. weight (kg/dm³)	0,905	drawing no.
17.2.2011	ing.Bača Miroslav	PP	article weight (g)	-	31-0021.00
scale 1:1	art. no. with index	**10967.01**	volume (ml)	255	
art. no. 10967	- K3 CUP 180ml ∅75x92				
ratio food contact surface	mould no.: T 597	surface (mm²) 18045			DIN 16 901-130

greiner packaging

index	changes	name	date
C	-	-	-
B	-	-	-
A	-	-	-

"Wir behalten uns das geistige Eigentums- und Urheberrecht an dieser Zeichnung vor. Ohne unsere schriftliche Genehmigung dürfen sie weder verwendet, kopiert oder vervielfältigt noch dritten Personen mitgeteilt oder zugänglich gemacht werden. Ein Zuwiderhandeln hat zivil- und strafrechtliche Folgen."

This drawing /this presentation and respectively its content are our intellectual property and must not be used without our express authority.
In particular, this drawing /this presentation and respectively its content (including the design of the product) must not be copied and reproduced in whole or in part, and must not be used or loaned to a third party. The drawing /presentation must be kept confidential and properly safeguarded against disclosures to any third party.