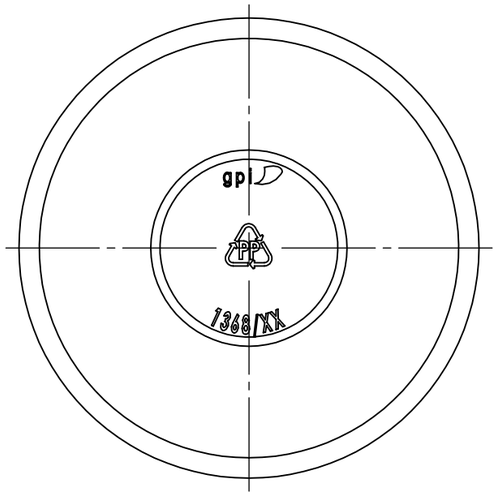

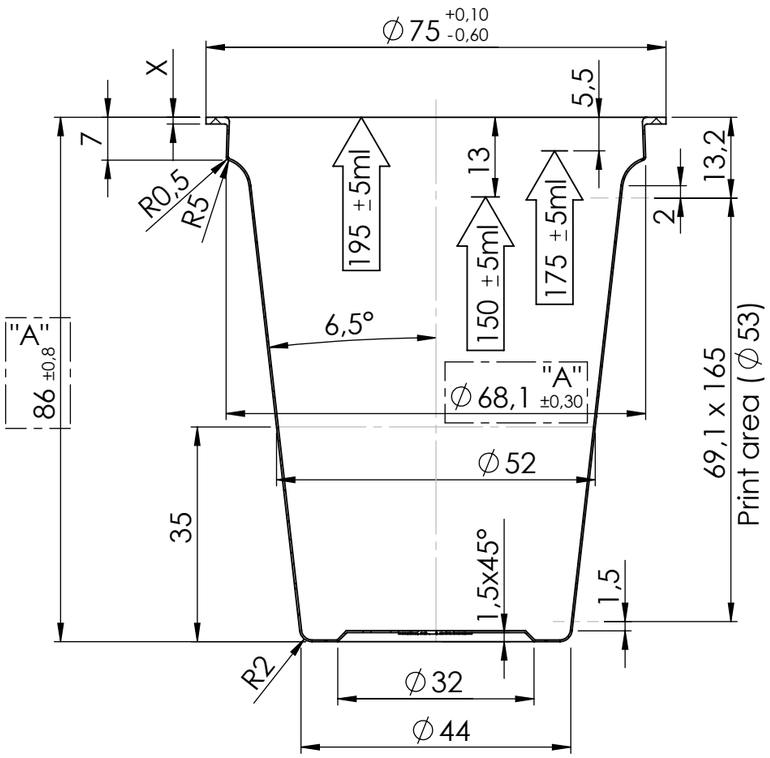

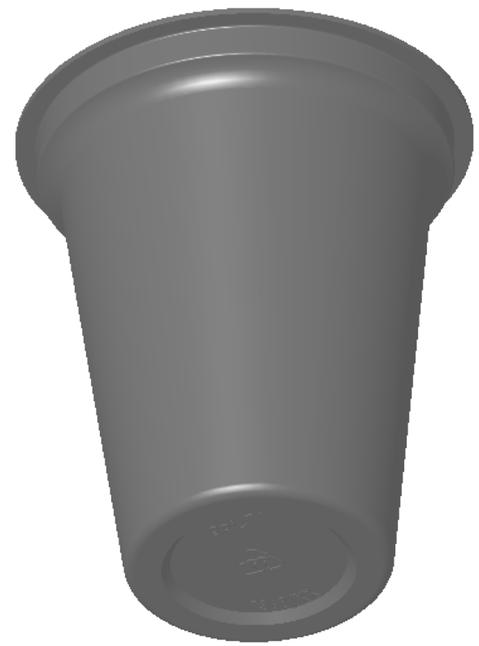

Stack
M2:1

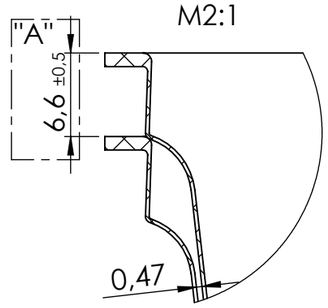

folie :	540 ±5mm
color :	WHITE
rim thickness X [mm]:	foil thickness [±0.05]:
0,2 mm ±0,1	0,3 mm
0,3 mm ±0,1	0,35 mm
	0,4 mm
0,6 mm±0.2	0,8 mm
0,8 mm±0.2	1,0 mm
1,0 mm±0.2	1,2 mm
1,1 mm±0.2	1,3mm
	1,4 mm
1,2 mm±0.2	1,5 mm
1,3 mm±0.2	1,6 mm
1,4 mm±0.2	1,7 mm
	1,8 mm
1,5 mm±0.2	1,9 mm
1,6 mm±0.2	2,0 mm
1,7 mm±0.2	2,1 mm

date	name	material	spec. weight (kg/dm³)	0,905	drawing no.
4.8.2003	ing.Bača Miroslav	PP	article weight (g)	-	23-0132.01
scale 1:1	art. no. with index	**1368.03**	volume (ml)	195	
art. no. 1368	- CUP 150ml ∅75x86				greiner PACKAGING
ratio food contact surface	mould no.: t 597	surface (mm²) 16336			ISO 20457-TG7

index	changes	name	date
C	-	-	-
B	-	-	-
A	Dimensions changed	Bača	22.4.2021

"Wir behalten uns das geistige Eigentums- und Urheberrecht an dieser Zeichnung vor. Ohne unsere schriftliche Genehmigung dürfen sie weder verwendet, kopiert oder vervielfältigt noch dritten Personen mitgeteilt oder zugänglich gemacht werden. Ein Zuwiderhandeln hat zivil- und strafrechtliche Folgen."

This drawing /this presentation and respectively its content are our intellectual property and must not be used without our express authority.
In particular, this drawing /this presentation and respectively its content (including the design of the product) must not be copied and reproduced in whole or in part, and must not be used or loaned to a third party. The drawing /presentation must be kept confidential and properly safeguarded against disclosures to any third party.