VZOROVÝ PRIEČNY REZ A–A
M 1:50

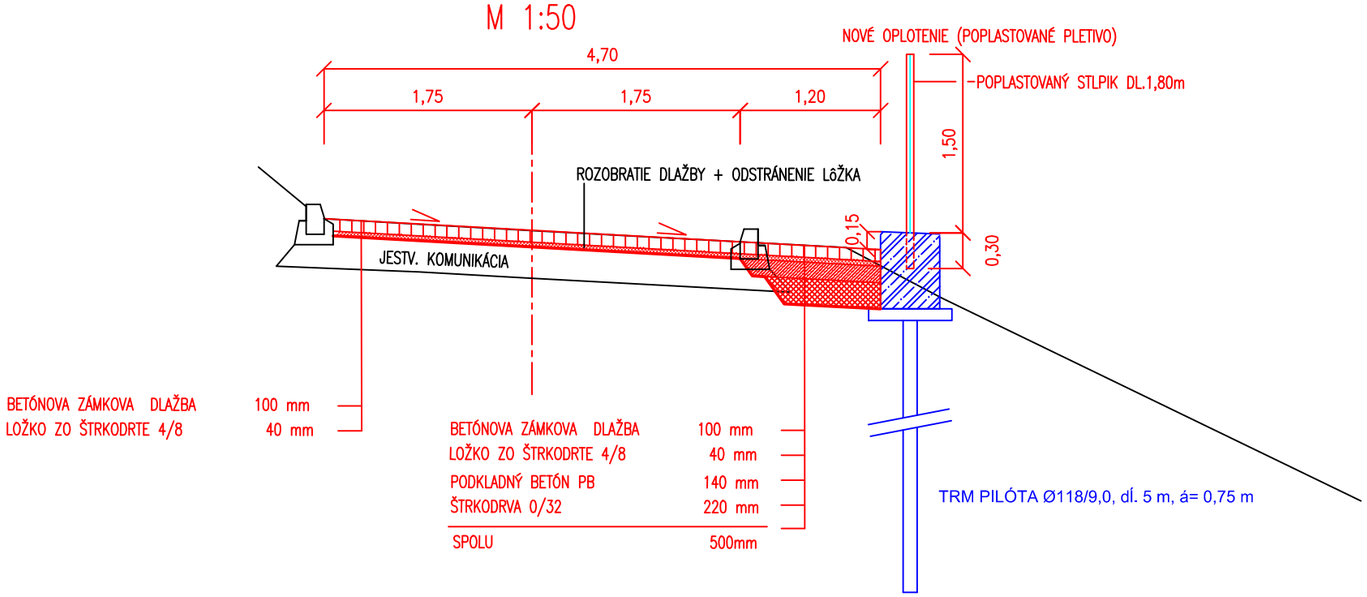

zodpovedný projektant dielu: JOZEF KVAŠŠAY	vypracoval: ING. MARTIN SANDANUS	hlavný projektant akcie: JOZEF KVAŠŠAY	PROJART spol. s r.o. Centrum 28/33 017 01 Považská Bystrica tel: +421/42/4323315 www.projart.sk
	investor: mesto Púchov		stupeň PD: DSP
	názov: Sanácia havárie MK ulica Astrová		dátum: 02/2018
			zák.číslo: 1813/17
	k.ú. Horné Kočkovce		č.výkresu: 5. / č.revízie / č.kópie
	obsah: VZOROVÝ PRIEČNY REZ		
	mierka: 1:50	diel: SPEVNENÉ PLOCHY	