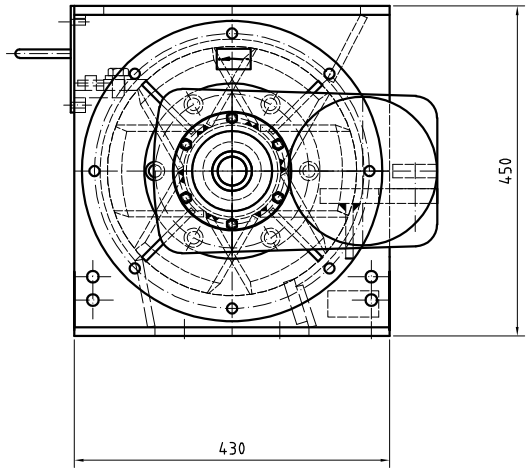

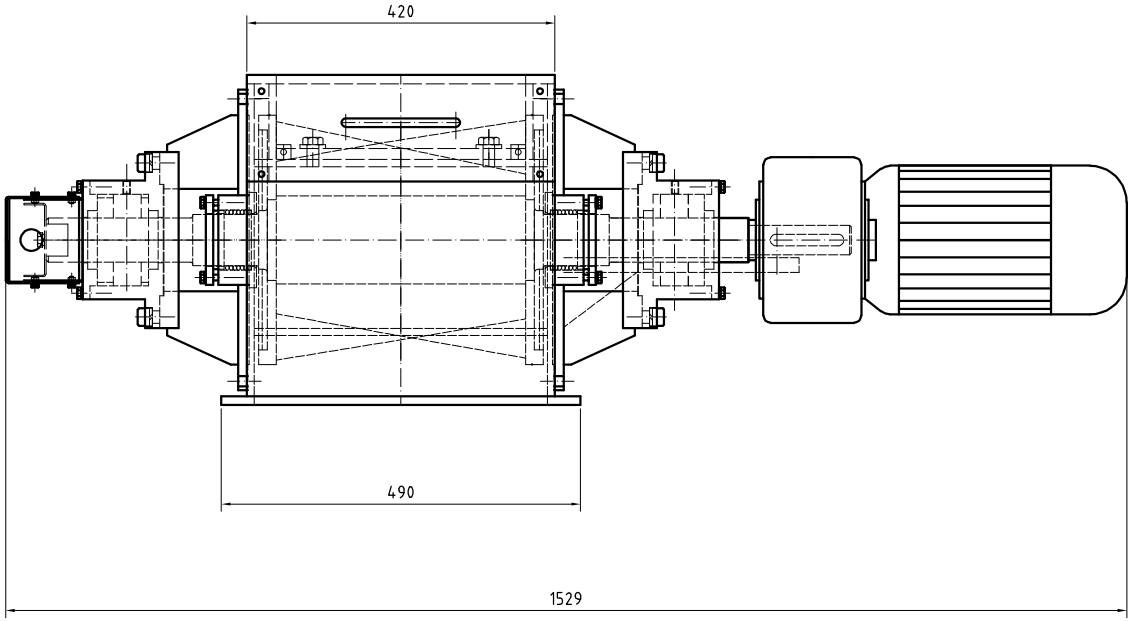

Poz	ks	Názov	Materiál	Rozmery	Hmot.	Výkres-Poznámka

INDEX	ZMENA	DÁTUM	PODPIS

IDO KLEINs.r.o.

ZN.MAT.	T.O.	HMOTNOSŤ kg	MIERKA N
ROZM.-POLOT.		STN	TR.Č.
POM.ZAR.		POZN.	Č. KUSOVNÍKU
VYPR.	NORM.REF.	STARÝ V.	Č.V.
KONTR.			
TECHNOL.	SCHVÁLIL		

NÁZOV

NOŽOVÝ PODÝVAČ KHS 340

2-IDO-1387

Listov List