DETAIL EXIST. HUP+RaMZ M - N
UPRAVIŤ PRE NOVÝ PLYNOMER G16

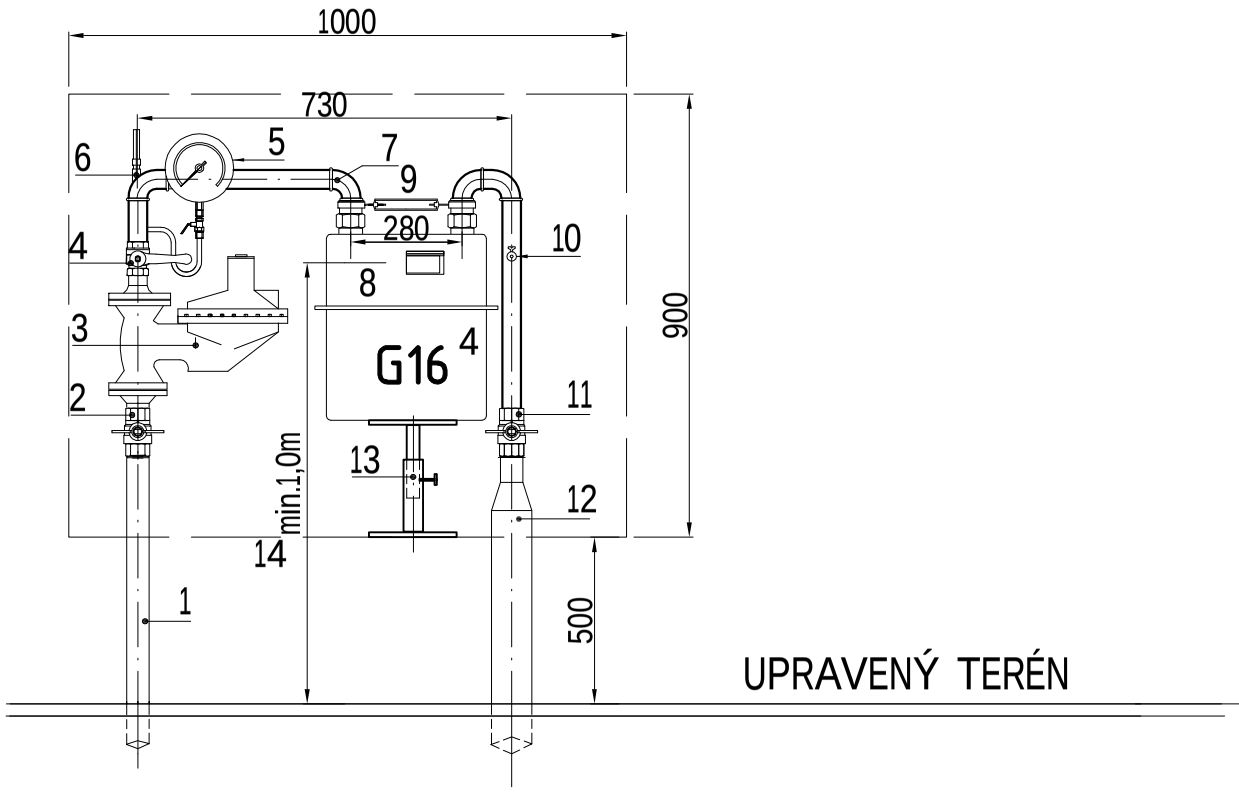

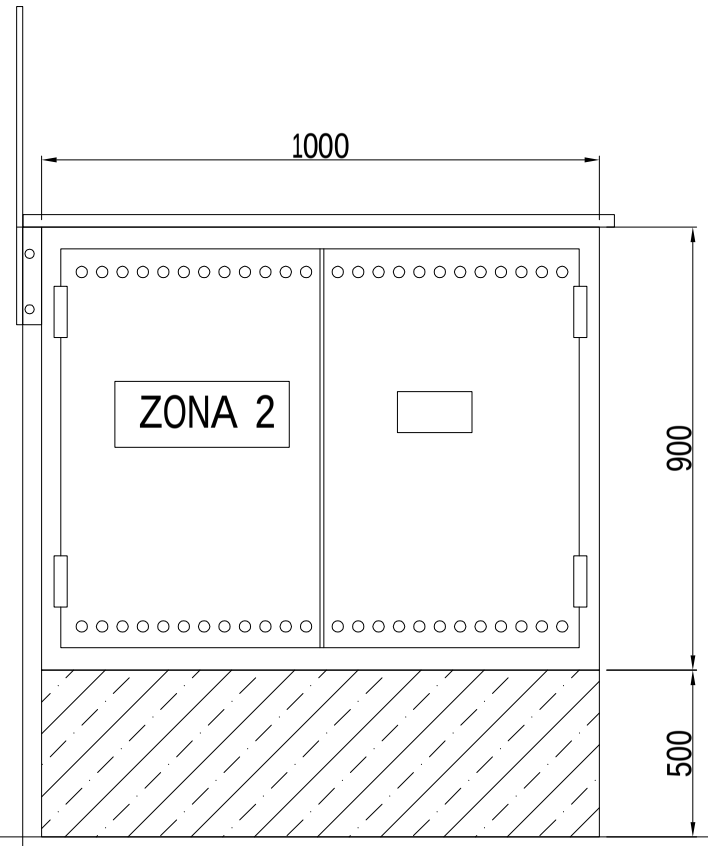

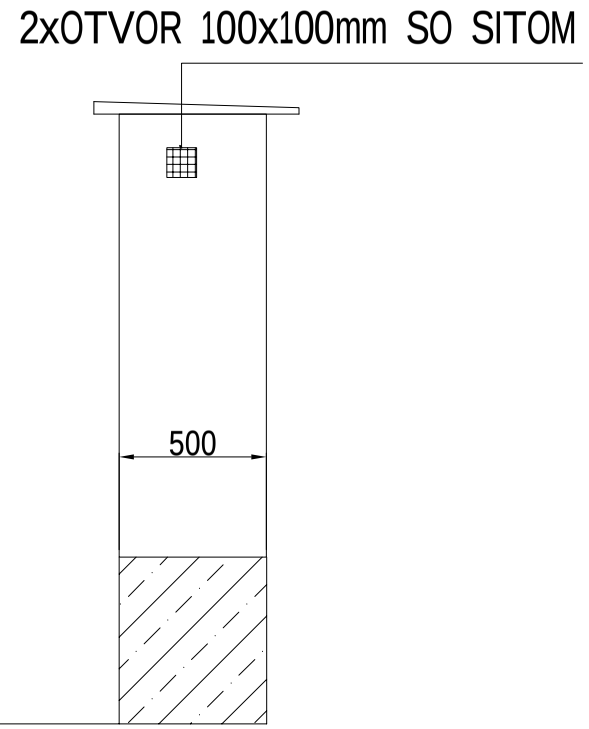

UZEMNENIE RaMZ

LEGENDA

1. EXIST. STL PRIPOJOVACÍ PLYNOVOD PE D32, DN 25 PN 0,3 MPa-8,0m
2. EXIST. HUP DN 25 PN 40, ZÁVITOVÝ
3. EXIST. RTP typ AIZ-6U/BD, Qmax. 60 m3/h príruba DN 25/16, DN 32/6
4. NOVÝ GU DN 40 PN 25, ZÁVITOVÝ
5. EXIST. MANOMETER 0 - 6 kPa s 3 CMK M20x1,5
6. EXIST. TEPLOMER -30+50
7. NOVÉ POTRUBIE DN 40 + KOLENO 90°-1, 2+3 DN 40
8. VÝMENA MEMBRANOVÉHO PLYNOMERA G10 NA G16-BK16T DN 40- ROZTEČ 280mm
9. NASTAVITELNÁ ROZPERKA DN 40 - 280 mm
10. ODFUK DN 10 GK DN 10 + zátka
11. NAVRH. GU DN 40 OPZ + REDUKCIA DN 40/50
12. EXIST. NTL ROZVOD PLYNU DN 50 PN 2,1 kPa
13. NASTAVITELNÝ PODSTAVEC POD PLYNOMER G16
14. EXIST. PLECHOVÁ SKRIŇA s HUP A RaMZ ROZMER: 1000x900x500mm, UZEMNIŤ

POZNAMKA:

VÝMENA PLYNOMERA BK G10MT ZA BK16T DN 40 PN 50 kPa

ROZOBERATALNÉ SPOJE V SKRINI RaMZ MUSIA BYŤ VODIVO PREPOJENÉ A UZEMNENÉ V ZMYSLE STN EN 60079-10-1.

UPOZORNENIE !

PRED ZAPOČATÍM VÝKOPOVÝCH PRÁC JE POTREBNÉ PREVIESŤ VYTÝČENIE PODZEMNÝCH SIETÍ. VLASTNÉ VÝKOPOVÉ PRÁCE ZAHAJIŤ AŽ PO ICH PRESNOM VYTÝČENÍ. V MIESTACH ICH MOŽNÉHO VÝSKYTU PREVÁDZAŤ RUČNÝ VÝKOP !

PROJEKTOVÁ A REALIZAČNÁ ČINNOSŤ

TURGAS
PLYN-VODA-KÚRENIE
NÁM. A. HLINKU 40
03401 RUŽOMBEROK
e-mail : turgas@stonline.sk

HIP. PROJEKTU :	ZODP. PROJ. :	VYPRACOVAL :	KRESLIL :
	ING. ANTON TURAN	ING. ANTON TURAN	Bc. ONDREJ TURAN
		Bc. ONDREJ TURAN	

MIESTO STAVBY: GOTTWALDOVA 70/43, 991 06 ŽELOVCE

INVESTOR : SOŠ ŽELOVCE

STAVBA : **SOŠ ŽELOVCE SKLENÍK**

OBJEKT : PS 02.2 NTL ROZVOD PLYNU

PROFESIA :

OBSAH VÝKRESU : DETAIL EXIST. HUP+RaMZ

DÁTUM:	12.2019
STUPEŇ:	PS
ZÁK.Č.	3-12-2019/TA
FORMÁT:	A3
PARÉ:	
MIERKA:	Č.VÝKR.
N	4

A3