JEDNOPÓLOVÁ SCHÉMA

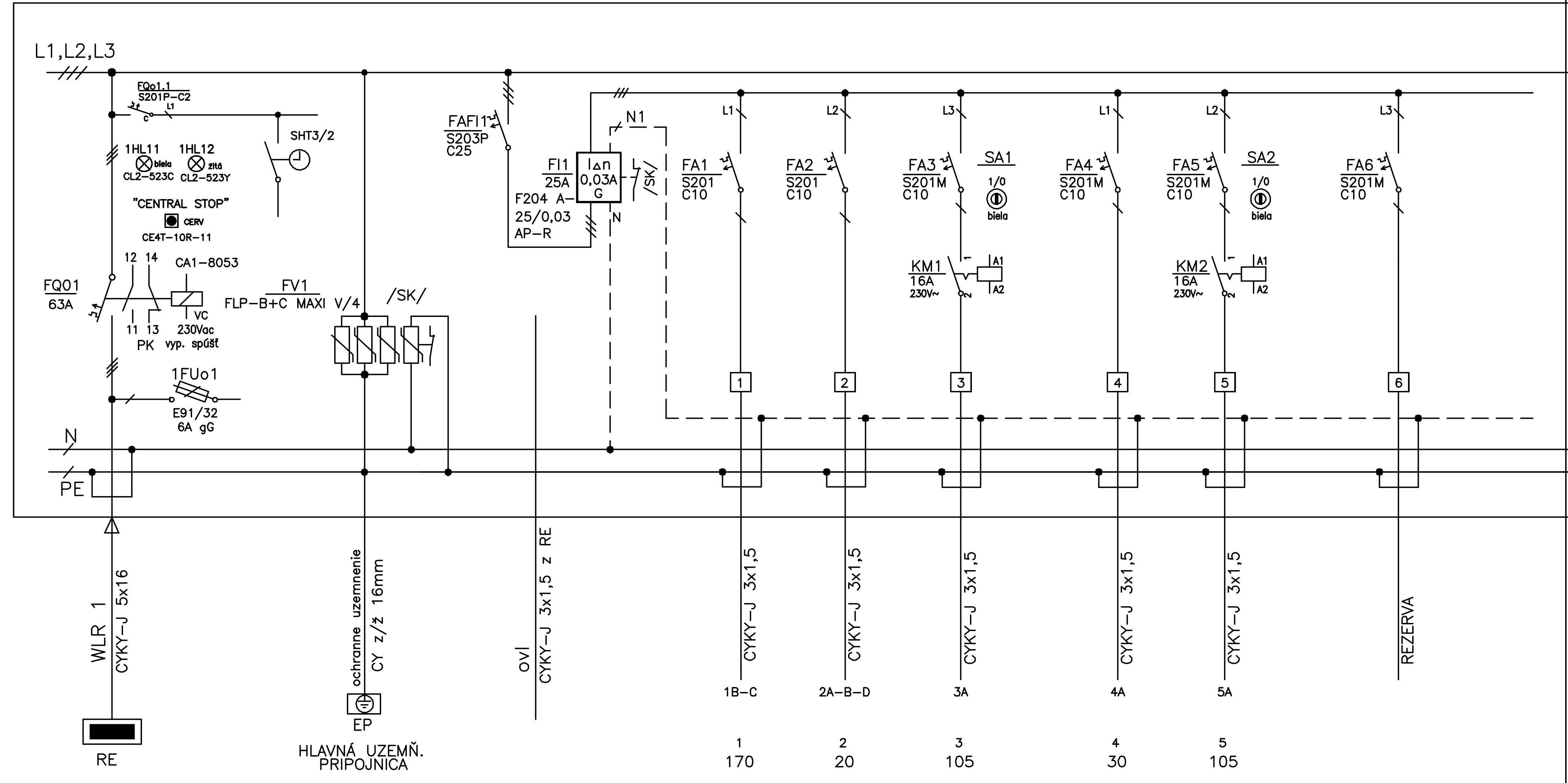

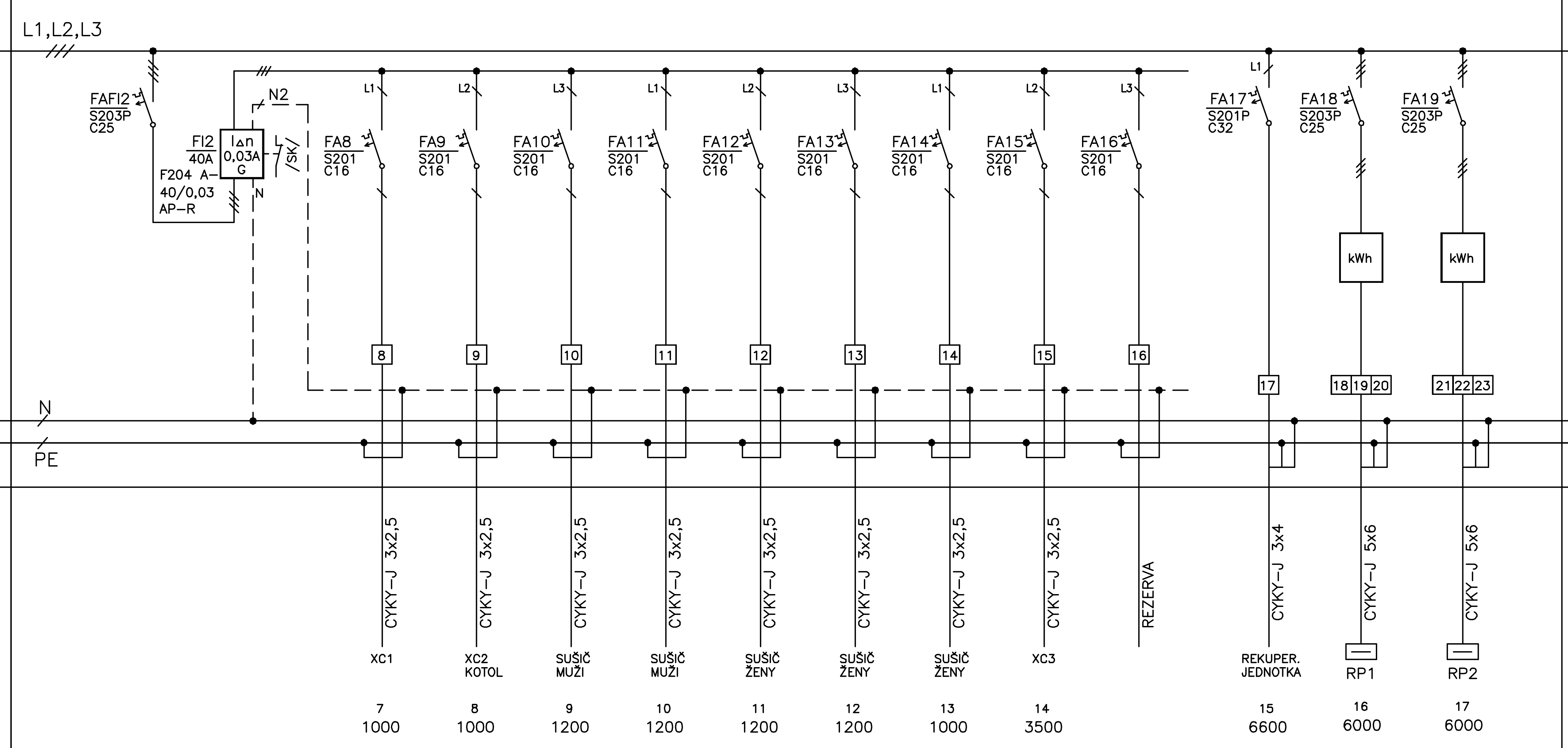

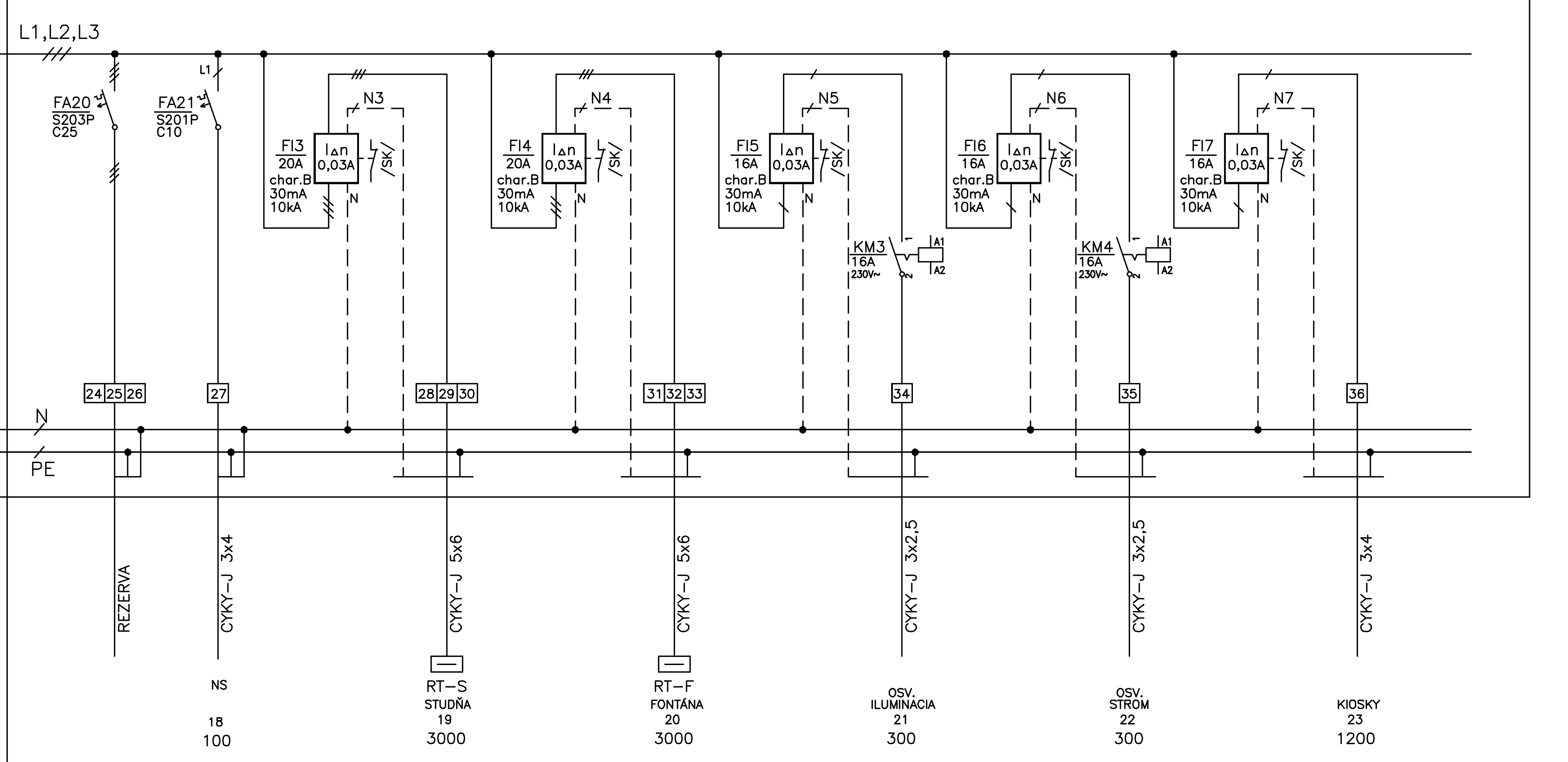

POHLAD

na zatvorené dvere

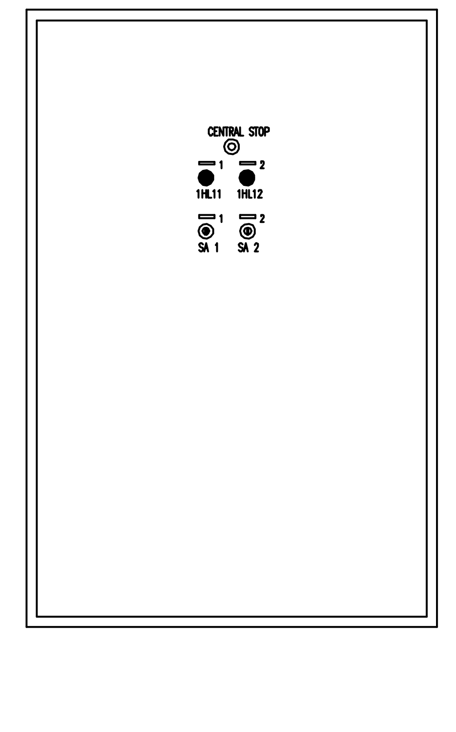

ŠPECIFIKÁCIA ROZVÁDZAČA

1/ ZAPUSTENÝ ROZVÁDZAČ.
2/ 96 modulov, 4x24.
3/ PRÍVOD : VRCHOM–SPODOM
4/ VÝVODY : VRCHOM– SPODOM
5/ KRYTIE IP40/20
6/ POVRCHOVÁ ÚPRAVA – FARBA BIELA
7/ PRÍSTROJE : MODULARNE PRISTROJE SEZ KROMPACHY, resp. ekvivalent.
SIGNALKY – SCHNEIDER ELECTRIC, resp. ekvivalent.
POISTKY – OEZ, resp. ekvivalent.
VELKE ISTIČE – OEZ, resp. ekvivalent.
PREP. OCHRANY – SALTEK, resp. ekvivalent.
8/ ENERGETICKÉ BILANCIE:
– INŠTALOVANÝ VÝKON Pi = 38,3 kW
– PREPOČÍTANÝ VÝKON Pp = 15,3kW
– NOMINÁLNY PRÚD In = 90 A

ROZVODNÁ SÚSTAVA : 3PEN ~50Hz, 230/400V /TN–S
OCHRANA PRED ZÁSAHOM EL PRÚDOM /STN 33 2000–4–41/:2007
OCHRANNÉ OPATRENIA: SAMOČINNÉ ODPOJENIE NAPÁJANIA.
POŽIADAVKY NA ZÁKLADNÚ OCHRANU (ochrana prad priamym dotykom)
– PRÍLOHA A: A1 – ZÁKLADNÁ IZOLÁCIA ŽIVÝCH ČASTÍ
A2 – ZÁBRANY A KRYTY
– PRÍLOHA B: PREKÁŽKY A UMIESTNENIE MIMO DOSAH
POŽIADAVKY NA OCHRANU PRI PORUCHE (ochrana pred priamym dotykom) čl.411.3
– OCHRANNÉ UZEMNENIE A OCHRANNÉ POSPÁJANIE čl.411.3.1
– SAMOČINNÉ ODPOJENIE PRI PORUCHE čl.411.3.2
DOPLANKOVÁ OCHRANA: PRÚDOVÝMI CHRÁNIČMI.

DOPLNKOVÁ OCHRANA: PRÚDOVÝMI CHRÁNIČMI.

SKRATOVÁ ODOLNOSŤ PRVKOV : 10 kA

OVLÁDACIA SCHÉMA OSVETLENIA

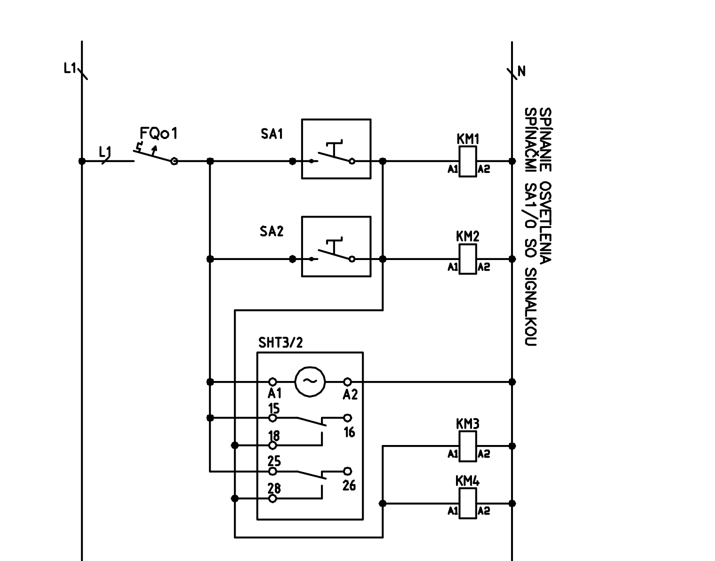

VYPRACOVAL	Ing. Jozef Rambala.	REKONŠTRUKCIA MIESTNEJ KOMUNIKÁCIE ZELENÝ KRÍČOK, PD Verejné WC s kioskom.	GENERÁLNY DODÁVATEĽ daqe	SUBDODÁVATEĽ RAMEL PROJEKT	ROZVÁDZAČ RH
DÁTUM	04/2018				Číslo výkresu VE02.1
POČET LISTOV					
ČÍSLO LISTU					

VYPRACOVAL	Ing. Jozef Rambala.	REKONŠTRUKCIA MIESTNEJ KOMUNIKÁCIE ZELENÝ KRÍČOK, PD Verejné WC s kioskom.	GENERÁLNY DODÁVATEĽ daqe	SUBDODÁVATEĽ RAMEL PROJEKT	ROZVÁDZAČ RH
DÁTUM	04/2018				
POČET LISTOV					
ČÍSLO LISTU					

Číslo výkresu VE02.2

Číslo výkresu VE02.3

Číslo výkresu VE02.4